IMPACT ACOUSTIC®

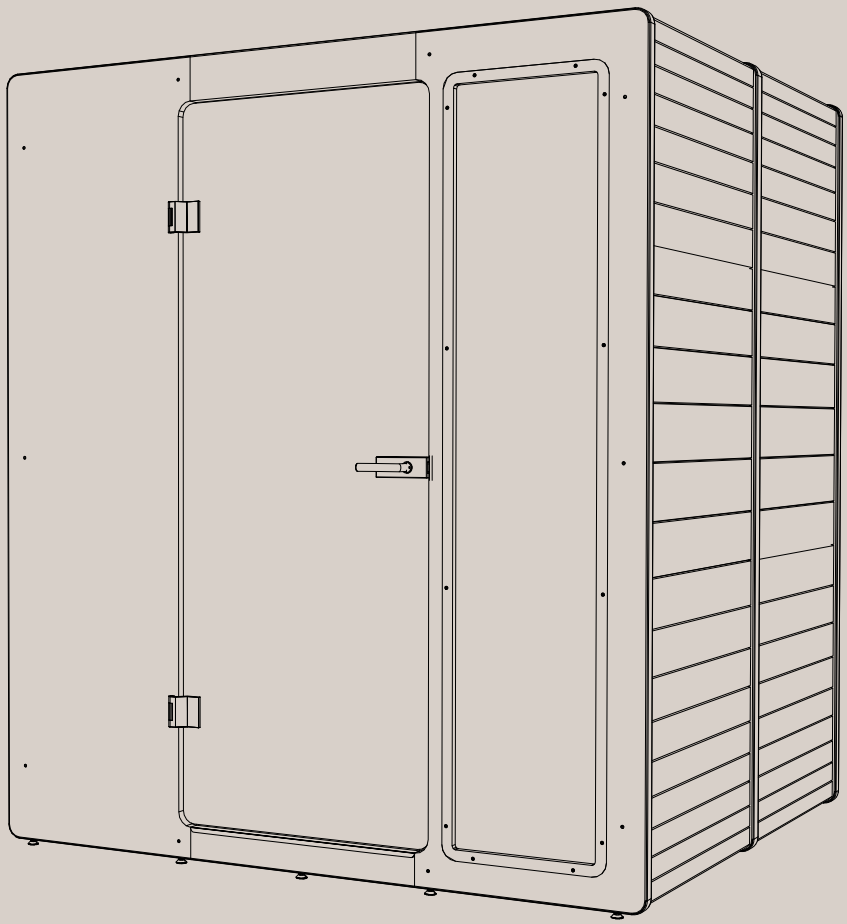

700
Chatpod

965.10.442.000.20
966.10.442.000.20

TECHNISCHES DATENBLATT

700
Chatpod

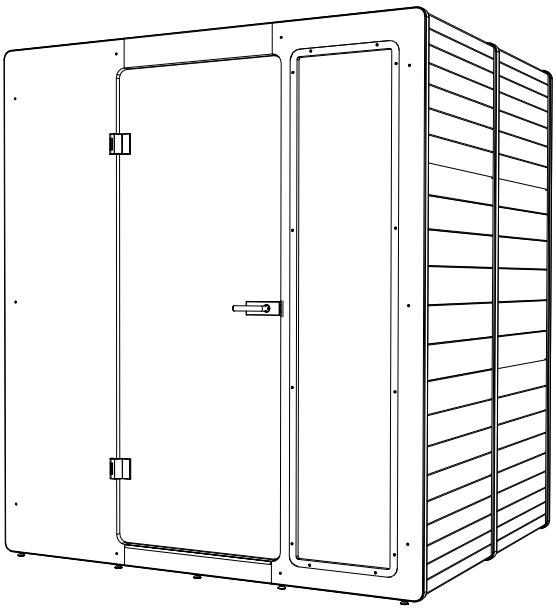

Artikelnummer
965.10.442.000.20
966.10.442.000.20

Dimensionen

Länge	2000mm	78.74″
Breite	1830mm	72.04″
Höhe	2285mm	89.96″

Information
1 Teil, inkl. Installationskit

"The Chatpod guarantees focus, concentration without being disturbed or overhearing your chatty colleagues. Don't turn it into your personal zenspot for not everybody might appreciate your Ayuweda fragrance sticks."

– Daniel Verlooven,
Global Acoustic Ambassador

Top

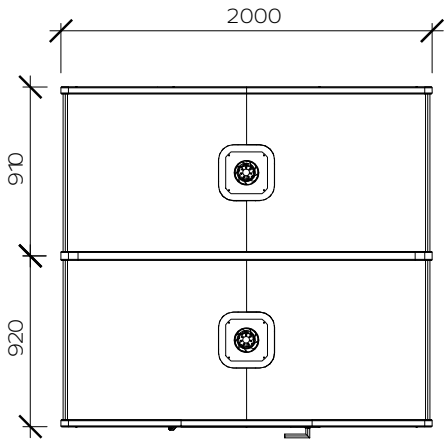

Side

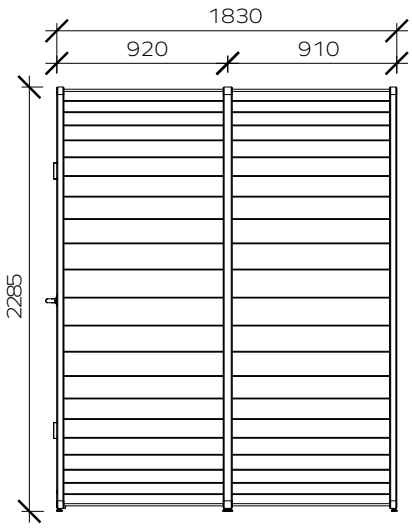

Front

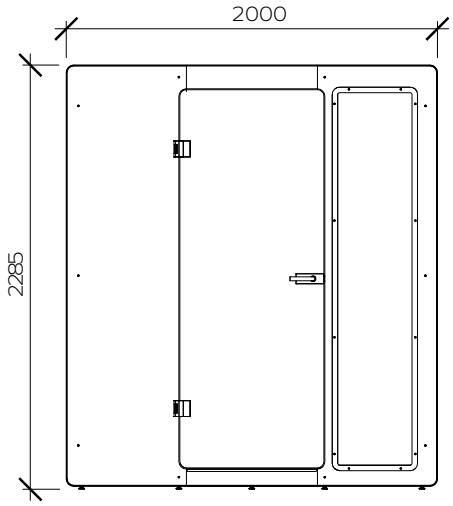

Rear

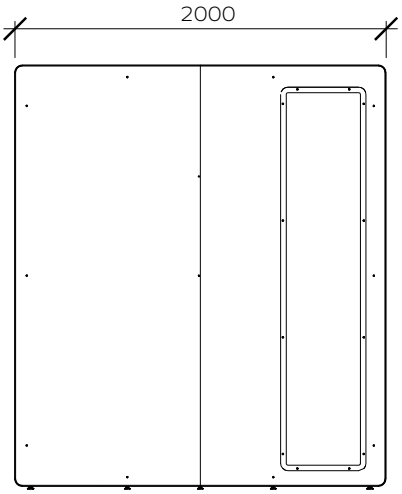

ARCHISONIC®
Farben

Quiet Neutrals

12mm & 24 mm

Diese Farbtöne harmonieren mit natürlichen, strukturierten Materialien, aber auch industriellen Umgebungen. Von hell bis dunkel und von kühl bis warm sind sie die Grundlage für jede Einrichtung, in der Langlebigkeit und eine ruhige Stimmung im Vordergrund stehen.

Snow White
500

Cloud
103

Smoke
442

Ground
108

Charcoal
542

Slate
444

Raven
550

Warm Naturals

12mm & 24 mm

Kombinationen aus helleren Neutral- und Rosatönen haben eine sanft beruhigende und erholsame Wirkung, während die gesättigteren Farbtöne eine perfekte Umgebung für die Entspannung in jedem Raum schaffen.

Warm Stone
105

Milk
404

Shell Pink
102

Soft Coral
516

Terracotta
239

Garnet
724

ARCHISONIC®
Farben

Living Greens

12mm & 24 mm

Von den kühlen Grüntönen unserer Wälder bis hin zum gelblichen Aussehen von Weizenfeldern. Living Greens haucht Innenräumen ein natürliches Leben ein.
Die Verwendung von mehreren Tönen bringt die Tiefe und Vielfalt des Grüns erst richtig zum Vorschein, während ein einzelner Farbton eine Kulisse für eine biophile Atmosphäre schafft.

Spearmint
706

Succulent
712

Moss
439

Nordic Pine
311

Grove
317

Elemental Blues

12mm & 24 mm

Diese Blautöne eignen sich sowohl als eigenständige Einzeltöne als auch als auch in Kombination zueinander. Die Natürlichkeit des Blaus schafft eine eindringliche Umgebung zur Konzentration und Erholung.

Ice Blue
304

Winter Sky
410

Marine Blue
864

Pacific Ocean
432

Midnight
810

ARCHISONIC®
Farben

Soothing Pastels

12mm & 24 mm

Diese perfekt ausbalancierte Farbfamilie mit Rosa, Blau und Grün ist für friedliche Licht- und Schattenspiele und spielerische Kontraste konzipiert. Während die hellsten Töne zum Träumen anregen, sorgen ihre dunkleren Gegenstücke für eine subtile Erdung.

Shell Pink
102

Soft Coral
516

Ice Blue
304

Winter Sky
410

Spearmint
706

Succulent
712

Eleganz Darks

12mm & 24 mm

Farben können zwar Stimmung erzeugen, aber es ist die Tiefe und Leichtigkeit eines Farbtons, der die Emotion wirklich bestimmt. Während jeder Farbton für sich allein stehen kann, lassen sich mit aufeinander abgestimmten Farbpaaren dieser Palette wunderschöne Effekte erzielen.

Garnet
724

Marine Blue
864

Midnight
810

Nordic Pine
311

Raven
550

ARCHISONIC®
Farben

Energetic Brights

12mm & 24 mm

Keine Regeln, sondern unendlich viele Möglichkeiten, Kontraste zu setzen oder überraschende Akzente zu setzen. Für einen raffinierten Einsatz dieser energiegeladenen Farben können Sie einen einzigen Farbton wählen und diesen mit kontrastierende Textilien farblich aufeinander abstimmen.

Pacific Ocean
432

Moss
439

Sunshine
846

Electric Orange
464

Hot Pink
140

Primary Play

12mm & 24 mm

Die Primary-Geschichte beginnt, wenn die drei Grundfarben zusammen verwendet werden. Unterschiedliche Proportionen erzeugen dabei verschiedene Stimmungen im Raum. Kombinieren Sie die Farben, wie bei der Energetic Brights-Palette, mit farblich abgestimmten Textilien und festen Oberflächen.

Snow White
500

Charcoal
542

Sunshine
846

Poster Red
662

Marine Blue
864

ARCHISONIC®
Material

Zusammensetzung

100% PET (60% zertifiziertes Rezyklat)

Wiederverwertung

24mm
88 PET-Flaschen pro m²

12mm
53 PET-Flaschen pro m²

Dichte

24mm
4000 g/m² (+/-10%)

12mm
2400 g/m² (+/-10%)

Dimensionen Rohplatten

24mm
1800 x 2400 x 24mm
70" x 94" x 0.94" (+/-7%)

12mm
1200 x 2800 x 12mm
47" x 110" x 0.47" (+/-7%)

Brandschutz

B-s1, d0
DIN EN 13501-1

Klasse A
ASTM E84

Flüchtige Organische Verbindungen (VOC)

A+
28 Tage (Französische Regelung)

Bestanden
14 CDPH/EHLB

ÉMISSIONS DANS L'AIR INTÉRIEUR*
A+
A+ A B C

Pflegehinweise

PET-Fasern bieten keinen Nährboden für Bakterien und andere Keime. Die durchgefärbten Fasern bleichen auch bei Verwendung aggressiver Reinigungs- und Desinfektionsmittel nicht aus. Zur Reinigung können Alkohole, Aldehyde oder Aktivchlor verwendet werden.
Für die tägliche Reinigung empfehlen wir Ihnen eine Alkohollösung (75%), z.B. Pantasept. Bei Verschmutzung durch Staub oder Flusen verwenden Sie einen Staubwedel oder einen normalen Staubsauger. Bei stärker Verschmutzung kann das Material mit Wasserstoffperoxyd behandelt werden.

Declare.

ARCHISONIC®
Impact Acoustic AG

Final Assembly: Lucerne, Switzerland
Life Expectancy: 30 Year(s)
End of Life Options: Salvageable/Reusable in its Entirety, Take Back Program, Recyclable (98.5%)

Ingredients:

PET: Polyethylene Terephthalate; **Phosphorus flame retardant:** Phosphorus; **N, N'-Ethylene bis(stearamide):** Octadecanamide, N,N'-1,2-ethanediylbis-; **Stearic acid:** Stearic Acid; **Titanium dioxide:** Titanium dioxide

Living Building Challenge Criteria: Compliant

I-13 Red List:
■ LBC Red List Free
☐ LBC Red List Approved
☐ Declared

% Disclosed: 100% at 100ppm
VOC Content: Not Applicable

I-10 Interior Performance: CDPH Standard Method v1.2-2017
I-14 Responsible Sourcing: Not Applicable

IMA-0001
EXP. 01 AUG 2023
Original Issue Date: 2022

MANUFACTURER RESPONSIBLE FOR LABEL ACCURACY
INTERNATIONAL LIVING FUTURE INSTITUTE™ living-future.org/declare

ARCHISONIC®
Material

Passende NCS Farbcodes

Entwickelt von Colour Hive

Quiet Neutrals	500	103	442	108	542	444	550
NCS Code	**S 0300-N**	**S 1002-B**	**S 3005-R80B**	**S 5005-Y20R**	**S 7502-B**	**S 4500-N**	**S 8500-N**
Warm Naturals	105	404	102	516	239	724	
NCS Code	**S 3010-Y50R**	**S 0502-Y**	**S 0510-R30B**	**S 2020-Y90R**	**S 4040-Y70R**	**S 5040-R10B**	
Living Greens	706	712	439	311	317		
NCS Code	**S 1010-B90G**	**S 3020-B30G**	**S 2040-G40Y**	**S 5030-G10Y**	**S 7020-G30Y**		
Elemental Blues	304	410	864	432	810		
NCS Code	**S 0510-B**	**S 2020-R90B**	**S 4050-R70B**	**S 3040-B**	**S 7020-R70B**		
Soothing Pastels	102	516	304	410	706	712	
NCS Code	**S 0510-R30B**	**S 2020-Y90R**	**S 0510-B**	**S 2020-R90B**	**S 1010-B90G**	**S 3020-B30G**	
Elegant Darks	724	846	810	311	550		
NCS Code	**S 5040-R10B**	**S 4050-R70B**	**S 7020-R70B**	**S 5030-G10Y**	**S 8500-N**		
Energetic Brights	432	439	846	464	140	540	
NCS Code	**S 3040-B**	**S 2040-G40Y**	**S 1040-Y10R**	**S 0580-Y70R**	**S 2060-R20B**	**S 5040-R40B**	
Primary Play	500	542	846	662	864		
NCS Code	**S 0300-N**	**S 7502-B**	**S 1040-Y10R**	**S 1080-R**	**S 4050-R70B**		

Diese NCS-Codes stellen die bestmögliche visuelle Übereinstimmung dar und sind für Farben mit Mischfasern möglicherweise nicht exakt.

Farbbeständigkeit

Klasse 6

ISO 105-B02:A1

Farb- und Oberflächenabweichungen

ARCHISONIC® wird nach höchsten Qualitätsstandards hergestellt. Leichte Farb- und Oberflächenabweichungen, die durch den hohen Anteil an recycelten Fasern verursacht werden, sind jedoch ein unvermeidbarer Teil der Produkteigenschaften und sind von Garantieleistungen ausgeschlossen. Bitte fordern Sie zur Prüfung eine kostenlose Musterbox an.

ARCHISONIC®
Material

Lichtreflexion

Hochschule Luzern – Institut für Gebäudetechnik | Energie

HSLU Hochschule Luzern

Quiet Neutrals	500	103	442	108	542	444	550
Reflektion ρ	**61.9%**	**51.4%**	**34.6%**	**22.5%**	**6% 1**	**7.9%**	**2.6%**
Warm Naturals	105	404	102	516	239	724	
Reflektion ρ	**27.5%**	**59.3%**	**55.2%**	**34.1%**	**10.3%**	**4.1%**	
Living Greens	706	712	439	311	317		
Reflektion ρ	**51.7%**	**27.7%**	**33.2%**	**10.3%**	**9.6%**		
Elemental Blues	304	410	864	432	810		
Reflektion ρ	**60%**	**32%**	**9.5%**	**15.2%**	**3.7%**		
Soothing Pastels	102	516	304	410	706	712	
Reflektion ρ	**55.2%**	**34.1%**	**60%**	**32%**	**51.7%**	**27.7%**	
Elegant Darks	724	846	810	311	550		
Reflektion ρ	**4.1%**	**9.7%**	**3.7%**	**10.3%**	**2.6%**		
Energetic Brights	432	439	846	464	140	540	
Reflektion ρ	**15.2%**	**33.2%**	**44.3%**	**26.8%**	**12.2%**	**5.5%**	
Primary Play	500	542	846	662	864		
Reflektion ρ	**61.9%**	**6%**	**44.3%**	**12.5%**	**9.5%**		

Nachhaltigkeit

CERTIFIED cradle to cradle BRONZE

CERTIFIED ENVIRONMENTAL PRODUCT DECLARATION UL.COM/EPD

U.S. GREEN BUILDING COUNCIL MEMBER

LEADERSHIP IN ENERGY & ENVIRONMENTAL DESIGN LEED

Bewertung eco 1 eco-bau

CERTIFIED RECYCLED CONTENT SCS GLOBAL SERVICES MINIMUM 60% RECYCLED CONTENT POST-CONSUMER

Unterstützt durch eit Climate-KIC

Climate-KIC is supported by the EIT, a body of the European Union

#We MakeAn Impact

connect@impactacoustic.com I www.impactacoustic.swiss