IMPACT ACOUSTIC®

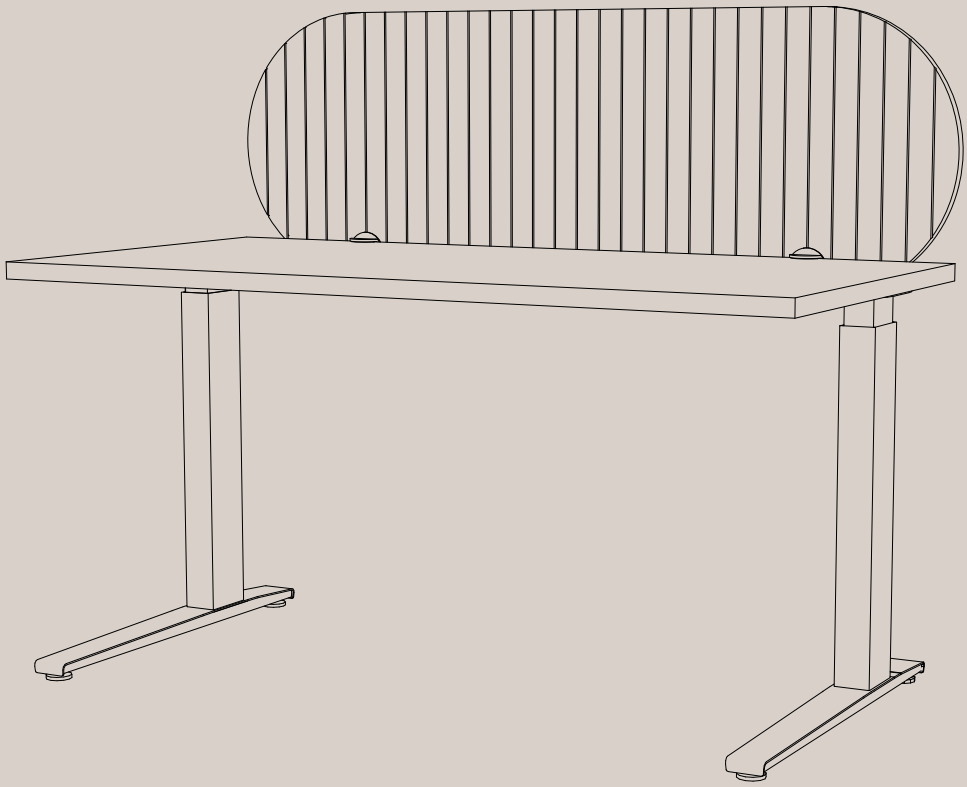

Full Moon
Arbeitsplatztrenner

745.24.60.000.00
745.24.61.000.00
745.24.62.000.00

TECHNISCHES DATENBLATT

Arbeitsplatztrenner
Allgemeine Informationen

Daten

Geltende Artikelnummern

745.24.60.000.00 745.24.61.000.00 745.24.62.000.00

Abmessungen[1]

Breite	1180 mm	46.46″	1180 mm	46.46″	1600 mm	62.99″
Höhe	450 mm	17.72″	450 mm	17.72″	450 mm	17.72″
Dicke der Platte	12 mm	0.94″	12 mm	0.47″	12	0.47″

Erweitertes Dokument verfügbar

Material

PET Panel	100% PET (60% Post-Consumer) in 32 Farben
Adapter	Stahl (schwarz pulverbeschichtet)

Gewicht[2]

PET Panel	4kg/m2 (±10%)	0.82 lbs/ft2 (±10%)
Adapter	0.32 g	705 lbs

Eingeschlossen

Akustik Platte

Adapter (2x)

Montage Führung

Garantie 2 Jahre[3]

1 - alle Abmessungen sind nominal *2 - alle Gewichtsangaben sind nominal* 3 - Es gelten die Garantiebedingungen von Impact Acoustic

(Switzerland) connect@impactacoustic.com (+41) 41 566 55 55
(USA) usa@impactacoustic.com (+1) 646 918 1581
(Philippines) philippines@impactacoustic.com (+63) 285 80 02 50

Arbeitsplatztrenner
Spezifikationsleitfaden

Treffen Sie mit unseren Lösungen für Ihr nächstes Projekt die perfekte Wahl. Erkunden Sie unser Angebot an Standardlösungen oder kontaktieren Sie uns direkt für ein ausführliches Gespräch über individuelle, maßgeschneiderte Optionen.

1 Geben Sie Ihr Produkt an:

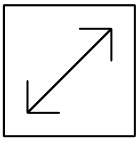

Größe

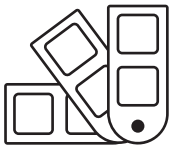

Farbe

Muster

2 Artikel-Nummern:

Artikel	Material	Size option	Color	Pattern
745	12 mm	Wählen Sie die Größe	Wählen Sie die Farbe	Wählen Sie das Muster

Beispiel: 745.24.60.662.00
Schreibtischunterteilungen - Vollmond, 24 mm 1180 x 480 - 662 - Poster Rot

(Switzerland) connect@impactacoustic.com (+41) 41 566 55 55
(USA) usa@impactacoustic.com (+1) 646 918 1581
(Philippines) philippines@impactacoustic.com (+63) 285 80 02 50

Arbeitsplatztrenner

Kundenspezifische Lösungen verfügbar

Informationen zur Geometrie

Full Moon Abteilung Desk 745.24.60.000.00

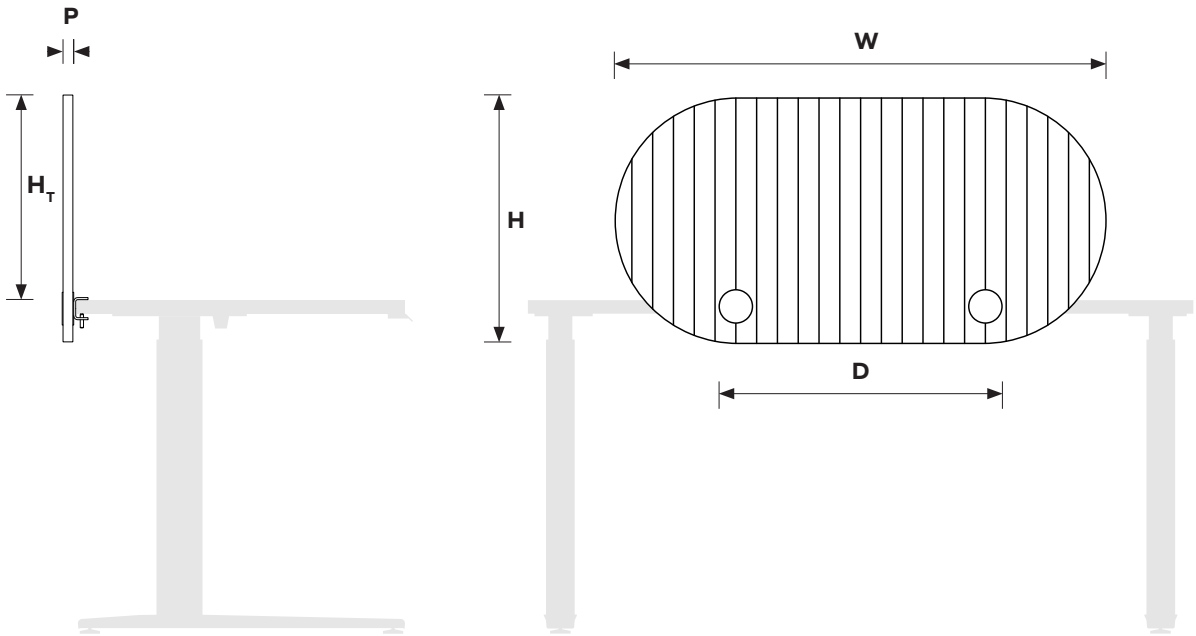

Abmessungen Tabelle[1]

W	Gesamtbreite	1180 mm	46.46″
H	Gesamthöhe	590 mm	23.23″
H_T	Höhe über Tisch	480 mm	18.90″
P	Dicke des Materials	24 mm	0.94″
D	Entfernung	600 mm	23.62″

1 - alle Abmessungen sind nominal

(Switzerland) connect@impactacoustic.com (+41) 41 566 55 55
(USA) usa@impactacoustic.com (+1) 646 918 1581
(Philippines) philippines@impactacoustic.com (+63) 285 80 02 50

Arbeitsplatztrenner

Kundenspezifische Lösungen verfügbar

Informationen zur Geometrie

Full Moon Abteilung Desk 745.24.61.000.00

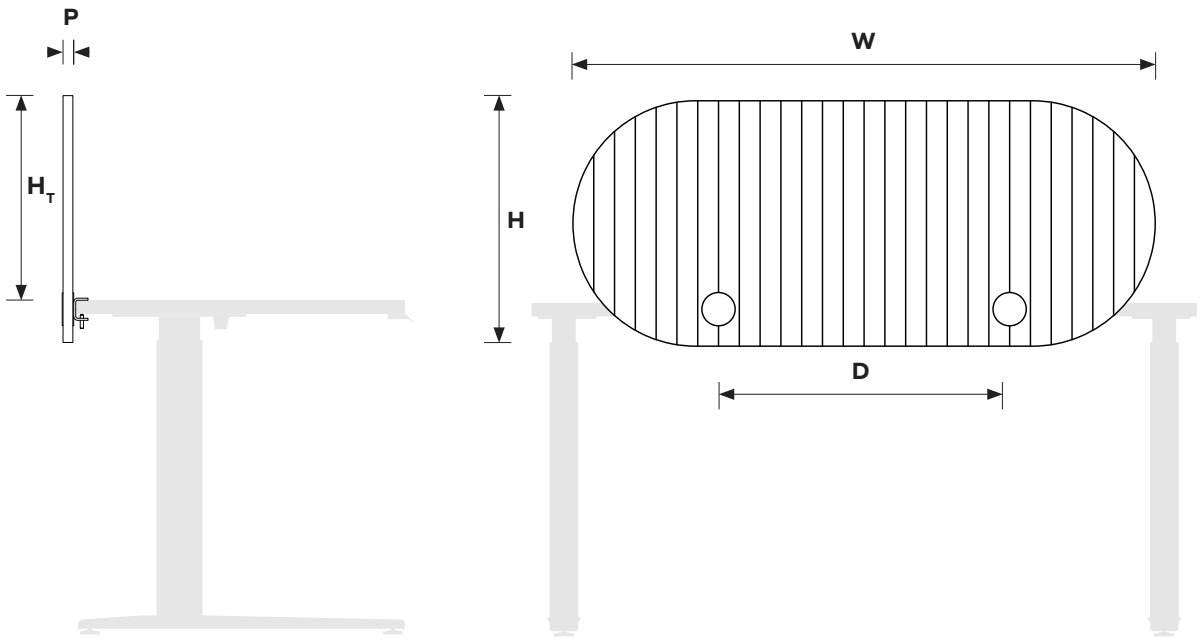

Abmessungen Tabelle[1]

W	Gesamtbreite	1400 mm	55.12″
H	Gesamthöhe	590 mm	23.23″
H_T	Höhe über Tisch	480 mm	18.90″
P	Dicke des Materials	24 mm	0.94″
D	Entfernung	700 mm	27.56″

1 - alle Abmessungen sind nominal

(Switzerland) connect@impactacoustic.com (+41) 41 566 55 55
(USA) usa@impactacoustic.com (+1) 646 918 1581
(Philippines) philippines@impactacoustic.com (+63) 285 80 02 50

Arbeitsplatztrenner

Kundenspezifische Lösungen verfügbar

Informationen zur Geometrie

Full Moon Abteilung Desk 745.24.62.000.00

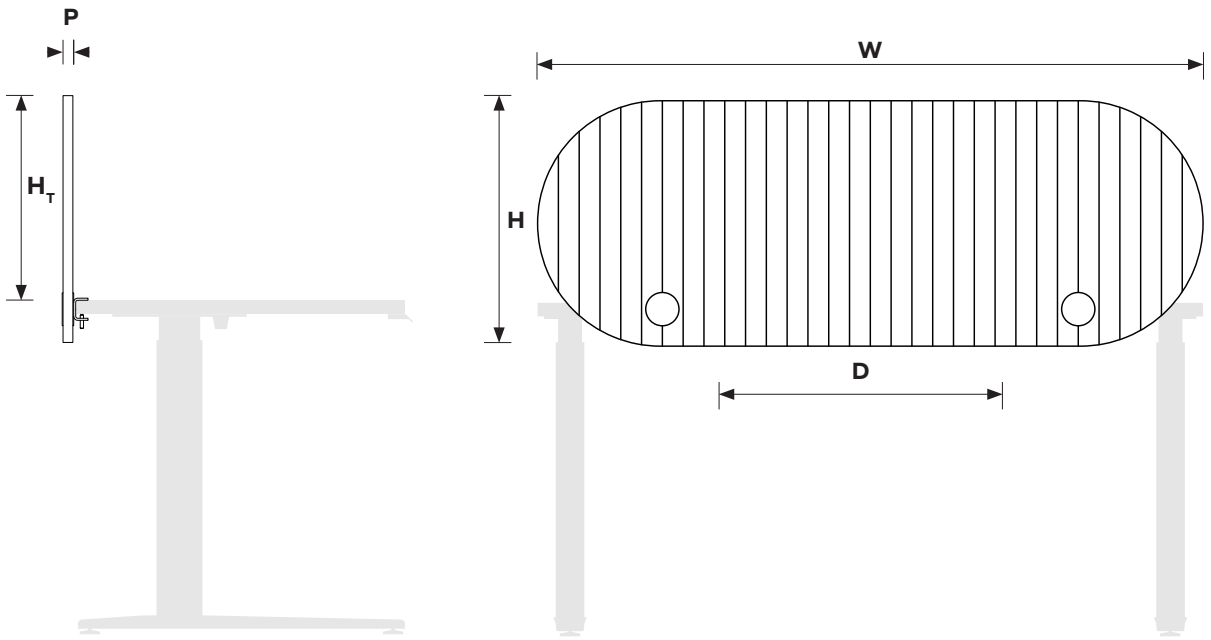

Abmessungen Tabelle[1]

W	Gesamtbreite	1600 mm	62.99″
H	Gesamthöhe	590 mm	23.23″
H_T	Höhe über Tisch	480 mm	18.90″
P	Dicke des Materials	24 mm	0.94″
D	Entfernung	1000 mm	39.37″

1 - alle Abmessungen sind nominal

(Switzerland) connect@impactacoustic.com (+41) 41 566 55 55
(USA) usa@impactacoustic.com (+1) 646 918 1581
(Philippines) philippines@impactacoustic.com (+63) 285 80 02 50

ARCHISONIC®
Farben

Materialbroschüre verfügbar

Name	Snow White	Milk	Cloud	Smoke	Ground	Charcoal	Slate	Raven
Farbcode	**500**	**404**	**103**	**442**	**108**	**542**	**444**	**550**
NCS Code	S 0300-N	S 0502-Y	S 1002-B	S 3005-R80B	S 5005-Y20R	S 7502-B	S 4500-N	S 8500-N

Name	Nordic Pine	Grove	Moss	Spearmint	Ice Blue	Succulent	Deap Sea	Marine Blue
Farbcode	**311**	**317**	**439**	**706**	**304**	**712**	**918**	**864**
NCS Code	S 5030-G10Y	S 7020-G30Y	S 2040-G40Y	S 1010-B90G	S 0510-B	S 3020-B30G	S 5020-R90B	S 4050-R70B

Name	Linen	Shell Pink	Jute	Warm Stone	Terracotta	Soft Coral	Honeycomb	Sunshine
Farbcode	**107**	**102**	**920**	**105**	**239**	**516**	**139**	**846**
NCS Code	S 1505-Y30R	S 0510-R30B	S 3010-Y30R	S 3010-Y50R	S 4040-Y70R	S 2020-Y90R	S 2050-Y20R	S 1040-Y10R

Name	Garnet	Hot Pink	Poster Red	Electric Orange	Winter Sky	Pacific Ocean	Midnight	Grape
Farbcode	**724**	**140**	**662**	**464**	**311**	**432**	**810**	**540**
NCS Code	S 5040-R10B	S 2060-R20B	S 1080-R	S 0580-Y70R	S 5030-G10Y	S 3040-B	S 7020-R70B	**S 5040-R40B**

Diese NCS-Codes stellen die bestmögliche visuelle Übereinstimmung dar und sind durch den Einsatz von Mischfasern möglicherweise nicht exakt.

ARCHISONIC®

Farben

Erleben Sie unser ARCHISONIC® Filzmaterial mit einer atemberaubenden Auswahl von 32 Farben aus 8 verschiedenen Familien, die von Colour Hive in London sorgfältig zusammengestellt wurden. Kombinieren Sie mühelos Farben, immer harmonisch, ganz nach Ihren Vorlieben. Entdecken Sie mehr in unserer Materialbroschüre und bestellen Sie noch heute Ihre kostenlose Musterbox.

Farbechtheit

Klasse 6

ISO 105-B02:A1

kostenlose Musterbox bestellen

(Switzerland) connect@impactacoustic.com (+41) 41 566 55 55
(USA) usa@impactacoustic.com (+1) 646 918 1581
(Philippines) philippines@impactacoustic.com (+63) 285 80 02 50

ARCHISONIC® Felt
Spezifikation des Materials

Produktname	Archisonic® Felt	
Zusammensetzung	100% PET (60% zertifizierter Recyclingmaterial)	
Dicke[1]	12mm (0.47”)	24mm (0.94”)
Max. Größe	1200x2800mm (47”x110”)	1800x2400mm (70”x94”)
Akustik[2]	**ASTM:** NRC=0.6 **ISO**: αw=0.65	**ASTM**: NRC=0.9 **ISO**: αw=0.95
Gewicht[1]	2400 g/m² (0.49 lbs/ sqft)	4000 g/m² (0.82 lbs/sqft)
Farbechtheit	**Klasse 6** ISO 105-B02:A1	
Farbe	**32 Farben** (siehe Archisonic® Felt Farbseite für weitere Informationen)	
Wartung	Für die tägliche Reinigung empfehlen wir Alkohollösung (75%), z.B. Pantasept. Bei Verschmutzung durch Staub oder Flusen verwenden Sie einen Staubwedel oder einen Staubsauger. Bei starker Verschmutzung behandeln Sie das Material mit Wasserstoffperoxid.	
Lieferfrist[3]	21 Tage	
Brandklasse	DIN EN 13501-1: **B-s1, d0**	ASTM E84 **Klasse A**
VOC-Emissionen	28 Tage Französische Verordnung **A+** ASTM E84 **Bestanden** Breeam® (International, UK, NL, SE, NOR) **Examplary** CDPH (CDPH/EHLB/Standard-MethodeV1.2) **Bestanden**	
Zertifizierungen	Declare-Label, Cradle to Cradle, UL-Umweltproduktdeklaration, Mitglied des US Green Building Council, Ecobau erste Priority, Climmate-KIC, VOC-Emissionen im LEED EQ Credit (emissionsarme Produkte), SCS Recycled Content	

1 - alle Werte sind nominal 2 - gemessen mit 300mm Hohlraum 3 - je nach Standort und Art des Produkts

Climate-KIC is supported by the EIT, a body of the European Union

(Switzerland) connect@impactacoustic.com (+41) 41 566 55 55
(USA) usa@impactacoustic.com (+1) 646 918 1581
(Philippines) philippines@impactacoustic.com (+63) 285 80 02 50

Arbeitsplatztrenner
Akustische Leistung

University of Stuttgart
Germany

Prüfnormen

ISO 354:2003	Akustik - Messung der Schallabsorption in einem hallenden Raum
ISO 11654:1997	Akustik - Schallabsorber zur Verwendung in Gebäuden - Bewertung der Schallabsorption
ISO 20189:2018	Akustik - Bildschirme, Möbel und einzelne Gegenstände für den Innenbereich - Bewertung der Schallabsorption und Schallreduktion von Elementen auf der Grundlage von Labormessungen
ASTM C423-17	Standardprüfverfahren für Schallabsorption und Schallabsorptionskoeffizienten nach dem Hallraumverfahren
ASTM E795-16	Standardpraktiken für die Montage von Prüfkörpern bei Schallabsorptionsprüfungen

Akustische Testergebnisse	αw	SAA	NRC
24mm Wandtafel 1800x2400mm (Einfach)	0.55 (H)	0.57	0.55
24mm Wandtafel 1800x2400mm (Perforiertes Muster)	0.45 (H)	0.47	0.45
12mm Wandtafel 1200x2800mm (Einfach))	0.4 (H)	0.39	0.40
12mm Wandtafel 1200x2800mm (Perforiertes Muster)	0.35 (H)	0.32	0.35

Bei der Messung wurde rosa Rauschen als Anregungssignal in einem schallharten Raum verwendet.

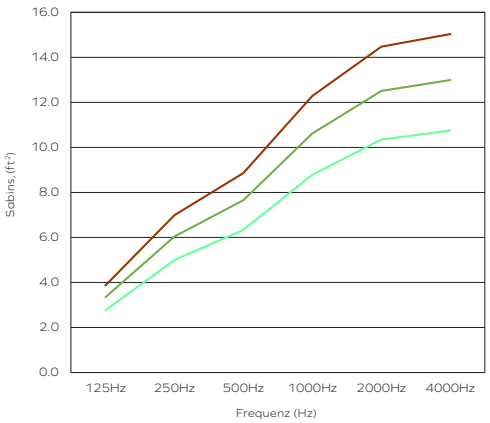

Akustische Leistung - ASTM Sabins , ft^2

Frequenz (Hz)	125	250	500	1000	2000	4000
24mm Full Moon 1180mm x 590mm	2.77	5.00	6.33	8.79	10.35	10.75
24mm Full Moon 1400mm x 590mm	3.34	6.04	7.66	10.62	12.51	12.99
24mm Full Moon 1600mm x 590mm	3.87	6.99	8.86	12.29	14.47	15.03

Das Diagramm stellt die Sabins (ft2) in den Mittenfrequenzen des dritten Oktavbandes dar. Bitte beachten Sie, dass sich diese Daten nur auf die glatte Variante beziehen. Die akustische Leistung der perforierten Platten ist auf Anfrage erhältlich.

- 24mm Full Moon 1180mm x 590mm
- 24mm Full Moon 1400mm x 590mm
- 24mm Full Moon 1600mm x 590mm

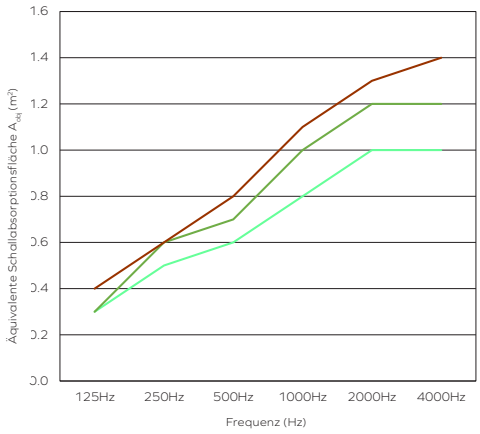

Akustische Leistung - ISO A_{obj} , m^2

Frequenz (Hz)	125	250	500	1000	2000	4000
24mm Full Moon 1180mm x 590mm	0.3	0.5	0.6	0.8	1.0	1.0
24mm Full Moon 1400mm x 590mm	0.3	0.6	0.7	1.0	1.2	1.2
24mm Full Moon 1600mm x 590mm	0.4	0.6	0.8	1.1	1.3	1.4

Das Diagramm stellt die äquivalente Schallabsorption pro Objekt (Aobj) in den Mittenfrequenzen des dritten Oktavbandes dar. Bitte beachten Sie, dass sich diese Daten nur auf die glatte Variante beziehen. Die akustische Leistung der perforierten Platten ist auf Anfrage erhältlich.

- 24mm Full Moon 1180mm x 590mm
- 24mm Full Moon 1400mm x 590mm
- 24mm Full Moon 1600mm x 590mm

(Switzerland) connect@impactacoustic.com (+41) 41 566 55 55
(USA) usa@impactacoustic.com (+1) 646 918 1581
(Philippines) philippines@impactacoustic.com (+63) 285 80 02 50

Arbeitsplatztrenner
Referenz-Projekte

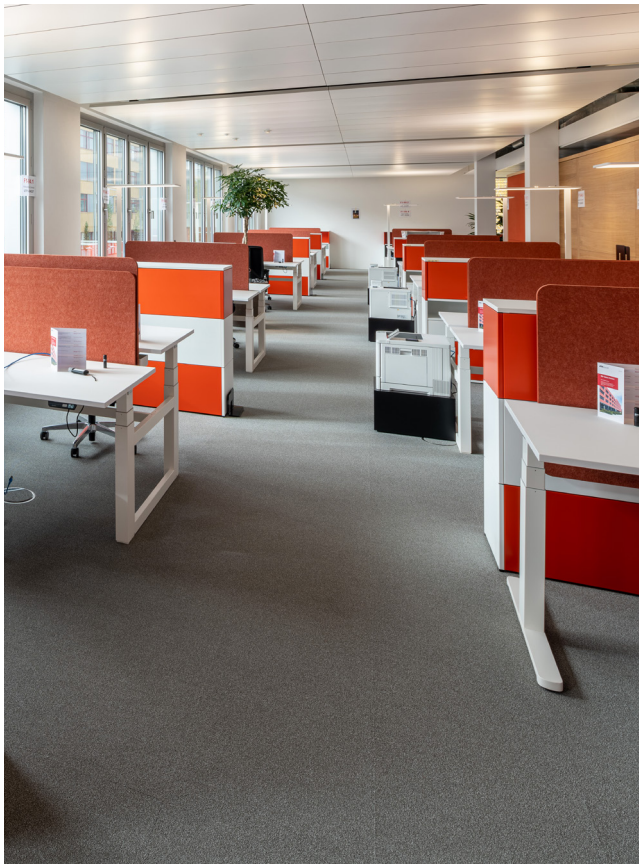

Arbeitsplatztrenner
Zusätzliche Informationen

Online-Ressourcen

Für alle unsere Produkte steht online eine Vielzahl von Ressourcen zur Verfügung. Bitte besuchen Sie die jeweilige Produktseite für weitere Informationen.

- CAD-Dateien
- Datenblätter und Installationsanleitung
- Farbfamilien
- Videoanleitungen
- Zugehörige Produktspezifikationen.

Bestellvorgang

Unser erfahrenes Team von Projektberatern wird Sie während des gesamten Auftragsprozesses begleiten und unterstützen. Die meisten unserer Aufträge werden innerhalb von nur 21 Tagen[1] nach Ihrem ersten Kontakt ausgeführt, damit Sie sich auf das konzentrieren können, was Ihnen wirklich wichtig ist.

Kontaktieren Sie uns → Angebot[1] (48 h) → Bestätigung der Bestellung → Produktion[1] (2 - 3 Wochen) → Versandt → Transit (standortbezogen) → Lieferung

Kontakt

Sind Sie bereit, etwas zu bewirken? Wir sind nur eine E-Mail oder einen Anruf entfernt, um Ihr Projekt zu besprechen und alle Fragen zu beantworten.

+41 41 566 55 55 | connect@impactacoustic.com | Online-Formular

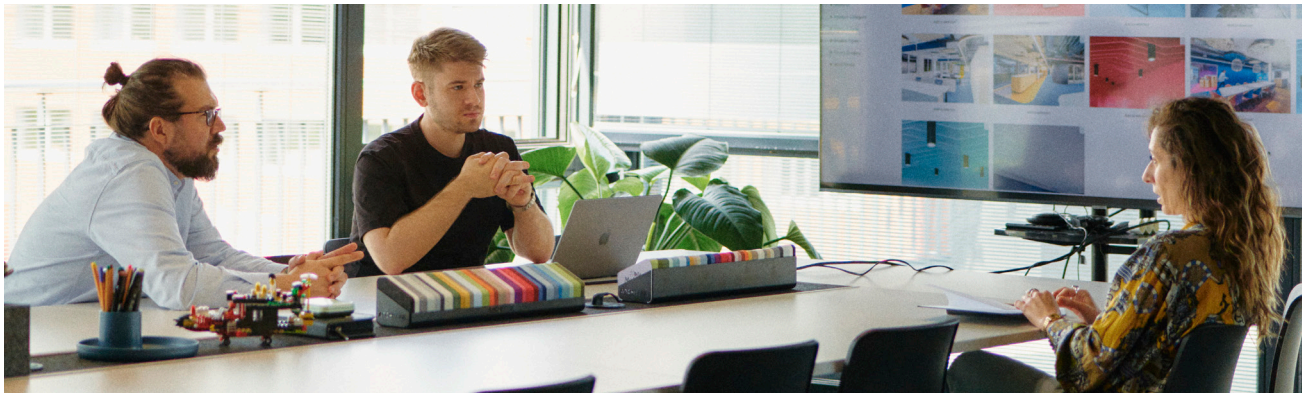

1 - Angebots- und Produktionszeiten können variieren.

(Switzerland) connect@impactacoustic.com (+41) 41 566 55 55
(USA) usa@impactacoustic.com (+1) 646 918 1581
(Philippines) philippines@impactacoustic.com (+63) 285 80 02 50

#We MakeAn Impact

connect@impactacoustic.com | www.impactacoustic.com