IMPACT ACOUSTIC®

Datenblatt

HILTI SYSTEM

Ceiling Baffle

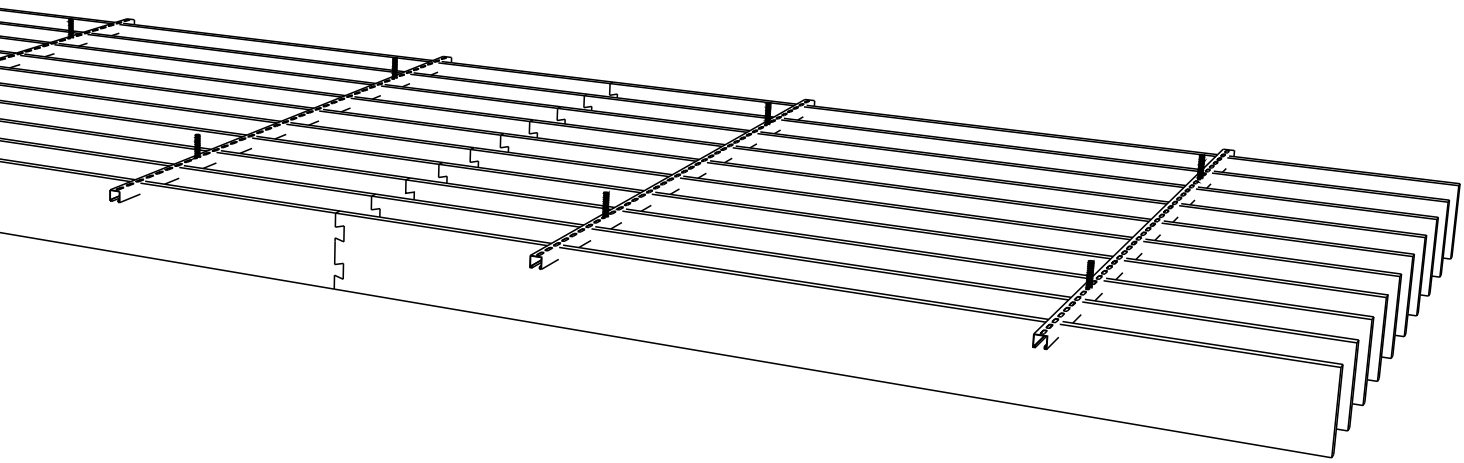

IMPACT ACOUSTIC AG, Bodenhof 4, 6014 Lucerne, Switzerland, 050221

Irrtümer und technische Änderungen vorbehalten

HILTI SYSTEM

Ceiling Baffle

Das Baffelsystem kann mittels Schwalbenschwanzverbindung endlos aneinandergehängt und gereiht werden. Die vorgefertigten Ausschnitte ermögliche zudem eine unkomplizierte Montage, da die Bafflen einfach in die Schiene gedrückt werden können.

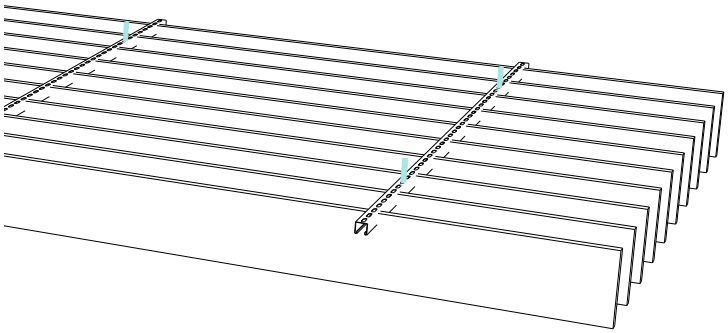

ABMESSUNGEN

Länge:	2400mm	94.5″
Höhe:	200mm	7.9″
Stärke:	24 mm	0.9″

DRAUCHSICHT

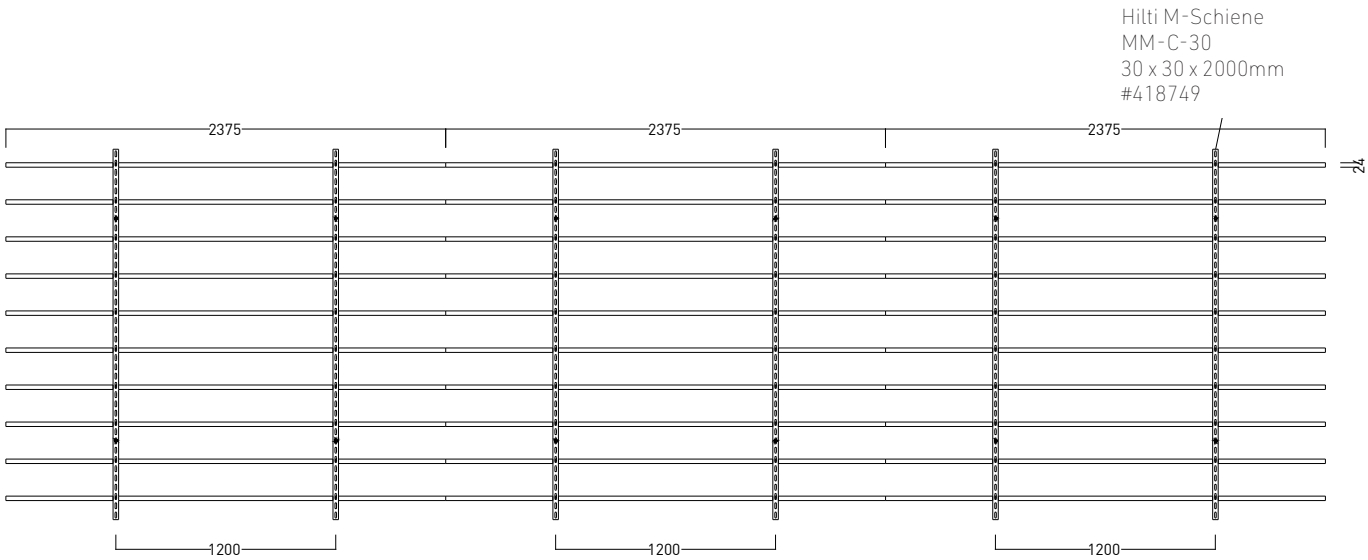

SEITENANSICHT

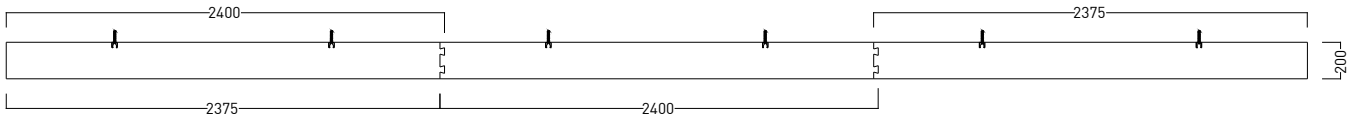

DATENBLATT

Montageanleitung

1.
Montiere die Hilti-Schienen branchenüblich, z. B. mit Hilfe von Gewindestangen.

2.
Stecke das Baffleelement in die Hilti-Schienen.

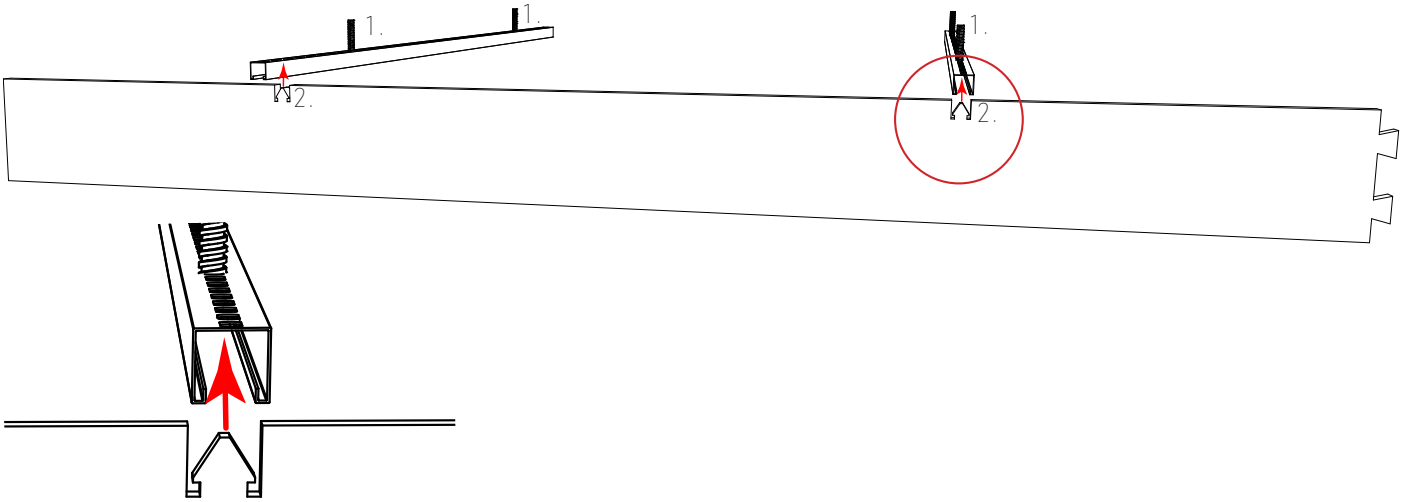

3.
Stecke ein weiteres Baffleelement in die Hilti-Schienen.

4.
Verbinde die beiden Baffelelemente mithilfe der Schwalbenschwanzeinschnitte.
Fahre mit den restlichen Elementen im selben Prinzip weiter.

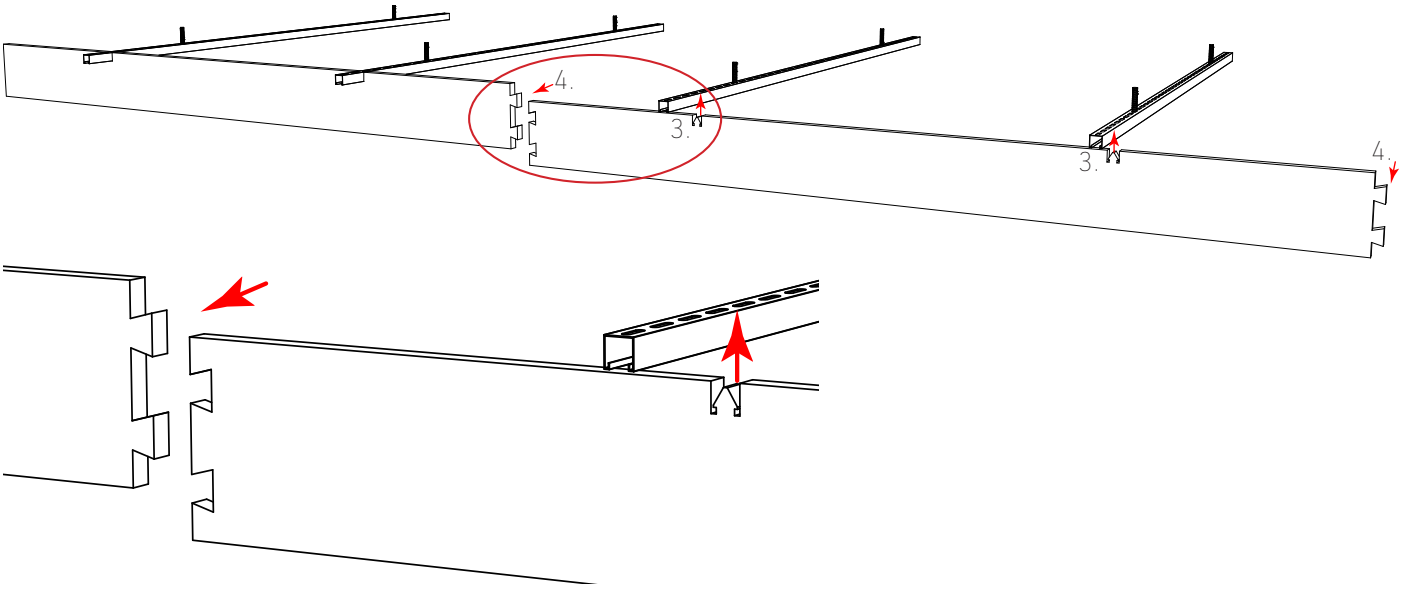

DATENBLATT

ARCHISONIC ®
Farbfamilien

ARCHISONIC® ist ein hochleistungsfähiger, nachhaltiger akustischer Absorber aus recycelten Kunststoffflaschen, der Cradle-to-Cradle-zertifiziert und LEED-anerkannt ist.

ARCHISONIC® wird nach den höchsten Qualitätsstandards hergestellt, dennoch sind leichte Farb- und Oberflächenabweichungen, die durch den hohen Anteil an recycelten Fasern verursacht werden, ein unvermeidlicher Teil der Produkteigenschaften und berechtigen nicht zur Inanspruchnahme von Garantieleistungen.

Das Material variiert in der Farbe, wenn es auf einem Monitor oder im Druck dargestellt wird. Bitte fordern Sie zur Überprüfung der Farben ein Materialmuster an.

QUIET NEUTRALS

SNOW WHITE	CLOUD	SMOKE	CHARCOAL	RAVEN	SLATE
500	103	442	542	550	444

WARM NEUTRALS

WARM STONE	MILK	SHELL PINK	SOFT CORAL	TERRACOTTA	GARNET
105	404	102	516	239	724

LIVING GREENS

SPEARMINT	SUCCULENT	MOSS	NORDIC PINE
706	712	439	311

DATENBLATT

SOOTHING PASTELS

SHELL PINK	SOFT CORAL	ICE BLUE	WINTER SKY	SPEARMINT	SUCCULENT
102	516	304	410	706	712

ELEGANT DARKS

GARNET	MARINE BLUE	MIDNIGHT	NORDIC PINE	RAVEN
724	864	810	311	550

ENERGETIC BRIGHTS

PACIFIC OCEAN	MOSS	SUNSHINE	ELECTRIC ORANGE	HOT PINK	GRAPE
432	439	846	464	140	540

PRIMARY PLAY

SNOW WHITE	CHARCOAL	SUNSHINE	POSTER RED	MARINE BLUE
500	542	846	662	864

DATENBLATT

Eckdaten

ABMESSUNGEN

ARCHISONIC® 24 mm	1800 x 2400 x 24 mm (70″ x 94″ x 0.94″)
ARCHISONIC® 12 mm	1200 x 2800 x 12 mm (47″ x 10″ x 0.47″)

ZUSAMMENSETZUNG

100% PET (min. 60% Rezyklat)

BRANDSCHUTZ

DIN EN 13501-1	B-s1, d0
ASTM E-84	Class A

VOC EMISSION

CDPH 01350	bestanden
ISO 16000	(CDPH/EHLB/Standard Method V1.2.)
EN 16516	

FARBECHTHEIT

EN ISO 105-B02, A1	Klasse 6

SCHALLABSORPTION

DIN ISO 11654

24 mm	aw 0.55 (kein Abstand)
	aw 0.65 (50 mm / 2″ Abstand)
	aw 0.90 (100 mm / 4″ Abstand)
	aw 0.95 (200 mm / 8″ Abstand)
	aw 0.95 (300 mm / 11″ Abstand)
12 mm	aw 0.30 (kein Abstand)

300mm / 11″ ABSTAND

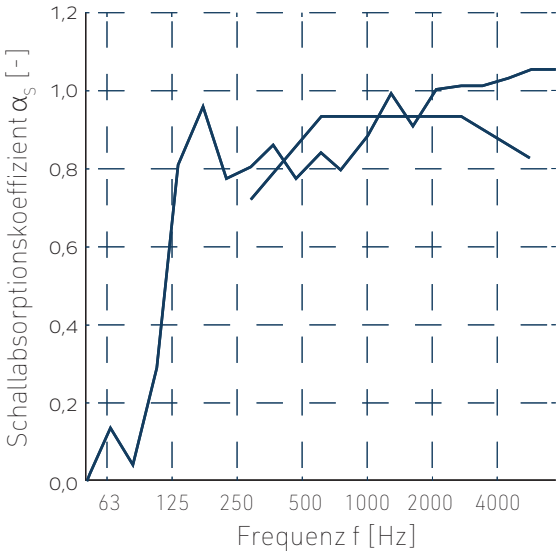

REZYKLIERUNG

ARCHISONIC® 24 mm	88 Kunststoff Flaschen/m²
ARCHISONIC® 12 mm	53 Kunststoff Flaschen/m²

UMWELTZERTIFIKATE

Cradle to Cradle Certified™
Product qualifies for LEED v4 specifications on VOC emissions in LEED EQ credit (Low-emitting products)

UNTERSTÜTZ VON

Climate KIC

Climate-KIC is supported by the EIT, a body of the European Union

DATENBLATT