IMPACT ACOUSTIC®

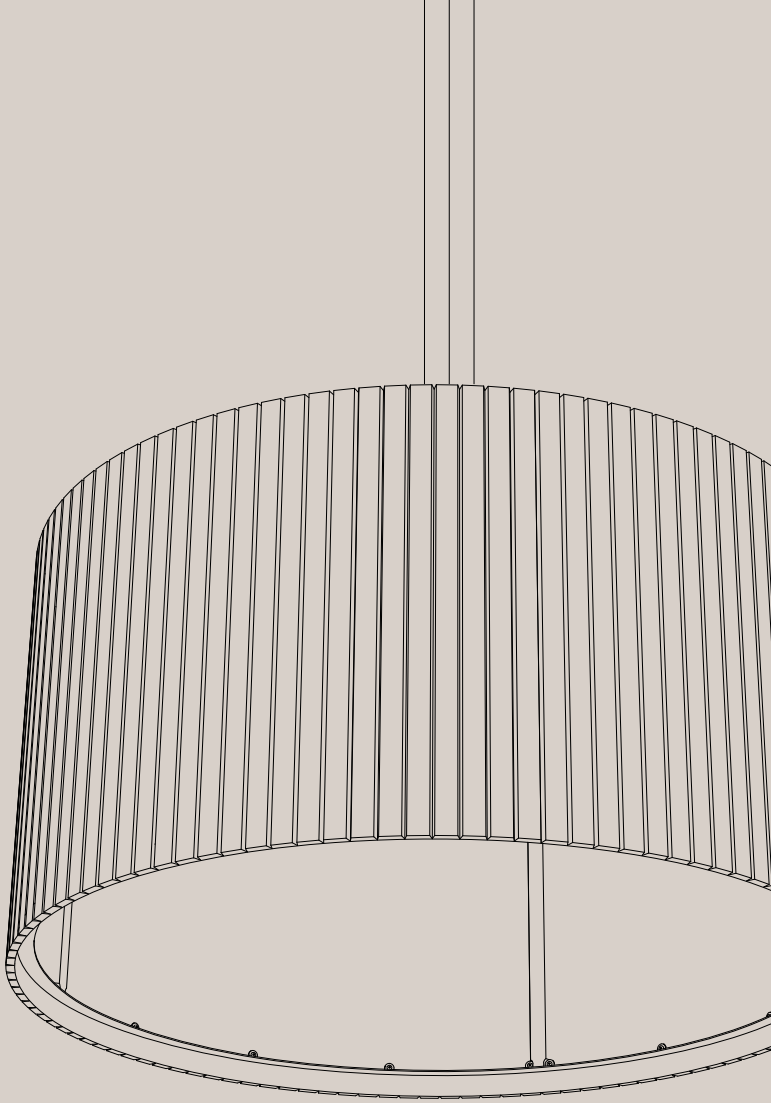

Umbra Round

Akustische Beleuchtung

722.12.30.000.00
722.12.31.000.00
722.12.32.000.00
722.12.33.000.00
722.12.34.000.00

TECHNISCHES DATENBLATT

Umbra Round
Akustische Beleuchtung

PRODUKTABMESSUNGEN

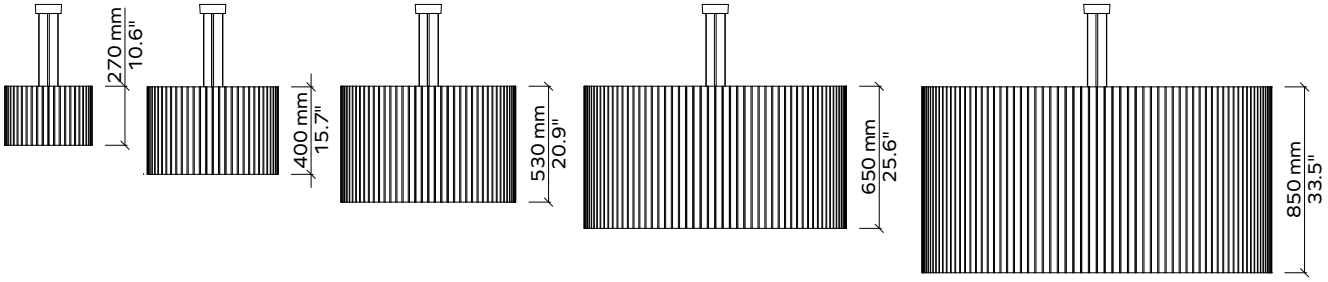

Ø 400mm	Ø 600mm	Ø 800mm	Ø 1200mm	Ø 1600mm
15.75"	23.62"	31.50"	47.24"	62.99"
EXTRA KLEIN	KLEIN	MITTEL	GROß	EXTRA GROß
(722.12.31)	(722.12.32)	(723.12.33)	(723.12.34)	(723.12.35)

ARTIKELNUMMERN

Beleuchtung Produkt	Größe des Produkts	Farbcode	CCT	North American Markt
722.12.	30 (Extra Klein)	Wählen Sie die Farbe wie auf S. 3 gezeigt	27 (2700K)	Fügen Sie ein A am Ende des CCT-Codes hinzu, um anzugeben, dass dieses Produkt für Nordamerika bestimmt ist.
	31 (Klein)		30 (3000K)	
	32 (Mittel)		35 (3500K)	
	33 (Groß)			
	34 (Extra Groß)		40 (4000K)	

Beispiel: 722.12.32.706.35A

Umbra KLEIN [(800x530mm /31.50x20.87", Spearmint 706 Farbe, 3500K CCT, 110-277V (North America)]

BELEUCHTUNGSSPEZIFIKATIONEN

	Für alle Größen (722.12.)
Ausgabe	Direkt
Gesamt-Lumenleistung (lm)	1580
Wattleistung	29
Wirksamkeit (lm/W)	54.48
Diffusor	Opal / Mikroprisma
Strahlwinkel	108
CCT	2700-3000-3500-4000K
CRI	90+
MacAdam	3
Spannung	220 - 240 V / 120V
Dimmen	0.1% DSI/DALI Dimmen
Standort des Fahrers	On-Board

LICHTVERTEILUNGSDIAGRAMM

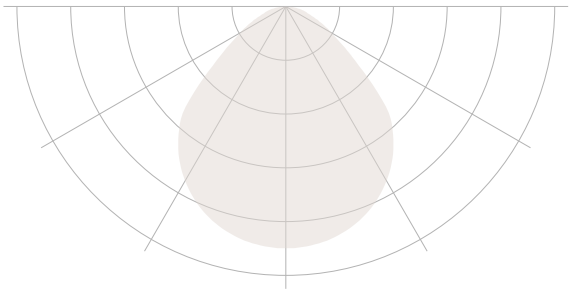

ZERTIFIZIERUNGEN

(Switzerland) connect@impactacoustic.com (+41) 41 566 55 55
(USA) usa@impactacoustic.com (+1) 646 918 1581
(Philippines) philippines@impactacoustic.com (+63) 285 80 02 50

ARCHISONIC®
Farben

Materialbroschüre verfügbar

Name	Snow White	Milk	Cloud	Smoke	Ground	Charcoal	Slate	Raven
Farbcode	**500**	**404**	**103**	**442**	**108**	**542**	**444**	**550**
NCS Code	S 0300-N	S 0502-Y	S 1002-B	S 3005-R80B	S 5005-Y20R	S 7502-B	S 4500-N	S 8500-N

Name	Nordic Pine	Grove	Moss	Spearmint	Ice Blue	Succulent	Deap Sea	Marine Blue
Farbcode	**311**	**317**	**439**	**706**	**304**	**712**	**918**	**864**
NCS Code	S 5030-G10Y	S 7020-G30Y	S 2040-G40Y	S 1010-B90G	S 0510-B	S 3020-B30G	S 5020-R90B	S 4050-R70B

Name	Linen	Shell Pink	Jute	Warm Stone	Terracotta	Soft Coral	Honeycomb	Sunshine
Farbcode	**107**	**102**	**920**	**105**	**239**	**516**	**139**	**846**
NCS Code	S 1505-Y30R	S 0510-R30B	S 3010-Y30R	S 3010-Y50R	S 4040-Y70R	S 2020-Y90R	S 2050-Y20R	S 1040-Y10R

Name	Garnet	Hot Pink	Poster Red	Electric Orange	Winter Sky	Pacific Ocean	Midnight	Grape
Farbcode	**724**	**140**	**662**	**464**	**311**	**432**	**810**	**540**
NCS Code	S 5040-R10B	S 2060-R20B	S 1080-R	S 0580-Y70R	S 5030-G10Y	S 3040-B	S 7020-R70B	**S 5040-R40B**

Diese NCS-Codes stellen die bestmögliche visuelle Übereinstimmung dar und sind durch den Einsatz von Mischfasern möglicherweise nicht exakt.

ARCHISONIC®

Farben

Erleben Sie unser ARCHISONIC® Filzmaterial mit einer atemberaubenden Auswahl von 32 Farben aus 8 verschiedenen Familien, die von Colour Hive in London sorgfältig zusammengestellt wurden. Kombinieren Sie mühelos Farben, immer harmonisch, ganz nach Ihren Vorlieben. Entdecken Sie mehr in unserer Materialbroschüre und bestellen Sie noch heute Ihre kostenlose Musterbox.

Farbechtheit

Klasse 6

ISO 105-B02:A1

kostenlose Musterbox bestellen

Umbra Round
Akustische Leistung

University of Stuttgart
Germany

Prüfnormen

ISO 354:2003	Akustik - Messung der Schallabsorption in einem hallenden Raum
ISO 11654:1997	Akustik - Schallabsorber zur Verwendung in Gebäuden - Bewertung der Schallabsorption
ISO 20189:2018	Akustik - Bildschirme, Möbel und einzelne Gegenstände für den Innenbereich - Bewertung der Schallabsorption und Schallreduktion von Elementen auf der Grundlage von Labormessungen
ASTM C423-17	Standardprüfverfahren für Schallabsorption und Schallabsorptionskoeffizienten nach dem Hallraumverfahren
ASTM E795-16	Standardpraktiken für die Montage von Prüfkörpern bei Schallabsorptionsprüfungen

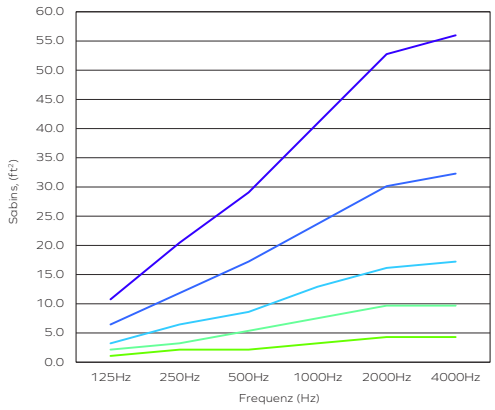

Akustische Leistung - ASTM Sabins , ft²

Frequenz (Hz)	125	250	500	1000	2000	4000
12mm Umbra Round (Extra klein)	1.08	2.15	2.15	3.23	4.31	4.31
12mm Umbra Round (Klein)	2.15	3.23	5.38	7.53	9.69	9.69
12mm Umbra Round (Mittel)	3.23	6.46	8.61	12.92	16.15	17.22
12mm Umbra Round (Groß)	6.46	11.84	17.22	23.68	30.14	32.29
12mm Umbra Round (Extra groß)	10.76	20.45	29.06	40.90	52.74	55.97

Das Diagramm stellt die Sabins (ft²) in den Mittenfrequenzen des dritten Oktavbandes dar. Bei der Messung wurde rosa Rauschen als Anregungssignal in einem schallharten Raum.

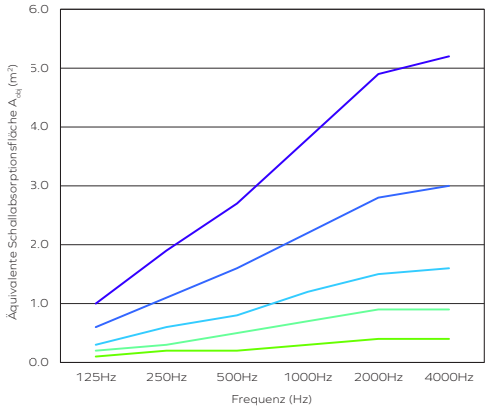

Akustische Leistung - ISO A_{obj} , m²

Frequenz (Hz)	125	250	500	1000	2000	4000
12mm Umbra Round (Extra klein)	0.1	0.2	0.2	0.3	0.4	0.4
12mm Umbra Round (Klein)	0.2	0.3	0.5	0.7	0.9	0.9
12mm Umbra Round (Mittel)	0.3	0.6	0.8	1.2	1.5	1.6
12mm Umbra Round (Groß)	0.6	1.1	1.6	2.2	2.8	3.0
12mm Umbra Round (Extra groß)	1.0	1.9	2.7	3.8	4.9	5.2

Das Diagramm stellt die äquivalente Schallabsorption pro Objekt (A_{obj}) in den Mittenfrequenzen des dritten Oktavbandes dar. Bei der Messung wurde rosa Rauschen als Anregungssignal in einem schallharten Raum verwendet.

- 12mm Umbra Round (Extra klein)
- 12mm Umbra Round (Klein)
- 12mm Umbra Round (Mittel)
- 12mm Umbra Round (Groß)
- 12mm Umbra Round (Extra groß)

(Switzerland) connect@impactacoustic.com (+41) 41 566 55 55
(USA) usa@impactacoustic.com (+1) 646 918 1581
(Philippines) philippines@impactacoustic.com (+63) 285 80 02 50

ARCHISONIC® Felt
Spezifikation des Materials

Produktname	Archisonic® Felt	
Zusammensetzung	100% PET (60% zertifizierter Recyclingmaterial)	
Dicke[1]	12mm (0.47”)	24mm (0.94”)
Max. Größe	1200x2800mm (47”x110”)	1800x2400mm (70”x94”)
Akustik[2]	**ASTM:** NRC=0.6 **ISO**: αw=0.65	**ASTM**: NRC=0.9 **ISO**: αw=0.95
Gewicht[1]	2400 g/m² (0.49 lbs/ sqft)	4000 g/m² (0.82 lbs/sqft)
Farbechtheit	**Klasse 6** ISO 105-B02:A1	
Farbe	**32 Farben** (siehe Archisonic® Felt Farbseite für weitere Informationen)	
Wartung	Für die tägliche Reinigung empfehlen wir Alkohollösung (75%), z.B. Pantasept. Bei Verschmutzung durch Staub oder Flusen verwenden Sie einen Staubwedel oder einen Staubsauger. Bei starker Verschmutzung behandeln Sie das Material mit Wasserstoffperoxid.	
Lieferfrist[3]	21 Tage	
Brandklasse	DIN EN 13501-1: **B-s1, d0**	ASTM E84 **Klasse A**
VOC-Emissionen	28 Tage Französische Verordnung **A+** ASTM E84 **Bestanden** Breeam® (International, UK, NL, SE, NOR) **Examplary** CDPH (CDPH/EHLB/Standard-MethodeV1.2) **Bestanden**	
Zertifizierungen	Declare-Label, Cradle to Cradle, UL-Umweltproduktdeklaration, Mitglied des US Green Building Council, Ecobau erste Priority, Climmate-KIC, VOC-Emissionen im LEED EQ Credit (emissionsarme Produkte), SCS Recycled Content	

1 - alle Werte sind nominal 2 - gemessen mit 300mm Hohlraum 3 - je nach Standort und Art des Produkts

Climate-KIC is supported by the EIT, a body of the European Union

(Switzerland) connect@impactacoustic.com (+41) 41 566 55 55
(USA) usa@impactacoustic.com (+1) 646 918 1581
(Philippines) philippines@impactacoustic.com (+63) 285 80 02 50

Umbra Round
Akustische Beleuchtung

Online-Ressourcen

Für alle unsere Produkte steht online eine Vielzahl von Ressourcen zur Verfügung. Bitte besuchen Sie die jeweilige Produktseite für weitere Informationen.

- CAD-Dateien IES/LDT Dateien
- Datenblätter und Installationsanleitung
- Farbfamilien
- Videoanleitungen
- Zugehörige Produktspezifikationen.

Bestellvorgang

Unser erfahrenes Team von Projektberatern wird Sie während des gesamten Auftragsprozesses begleiten und unterstützen. Die meisten unserer Aufträge werden innerhalb von nur 21 Tagen[1] nach Ihrem ersten Kontakt ausgeführt, damit Sie sich auf das konzentrieren können, was Ihnen wirklich wichtig ist.

Kontaktieren Sie uns → Angebot[1] (48 h) → Bestätigung der Bestellung → Produktion[1] (2 - 3 Wochen) → Versandt → Transit (standortbezogen) → Lieferung

Kontakt

Sind Sie bereit, etwas zu bewirken? Wir sind nur eine E-Mail oder einen Anruf entfernt, um Ihr Projekt zu besprechen und alle Fragen zu beantworten.

+41 41 566 55 55 | connect@impactacoustic.com | Online-Formular

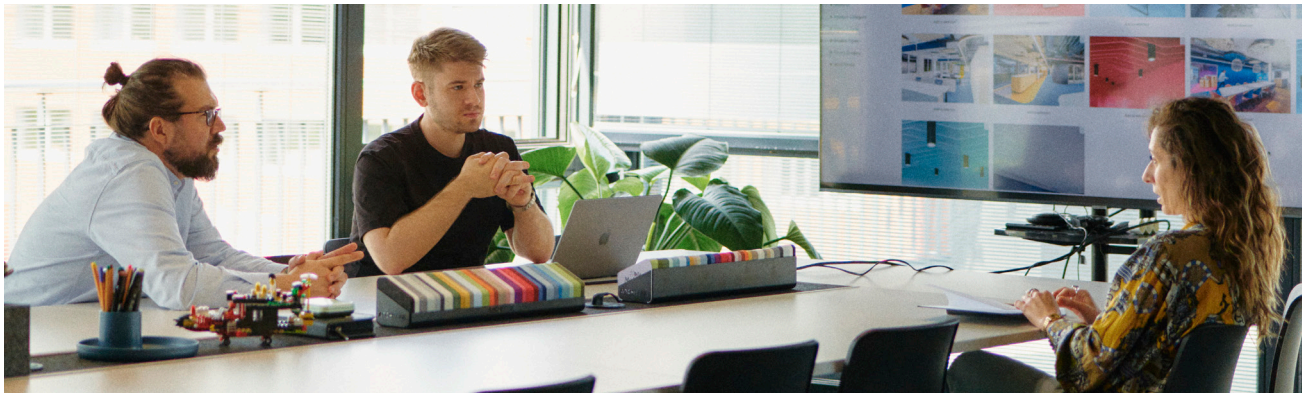

1 - Angebots- und Produktionszeiten können variieren.

(Switzerland) connect@impactacoustic.com (+41) 41 566 55 55
(USA) usa@impactacoustic.com (+1) 646 918 1581
(Philippines) philippines@impactacoustic.com (+63) 285 80 02 50

#We MakeAn Impact

connect@impactacoustic.com | www.impactacoustic.com