IMPACT ACOUSTIC®

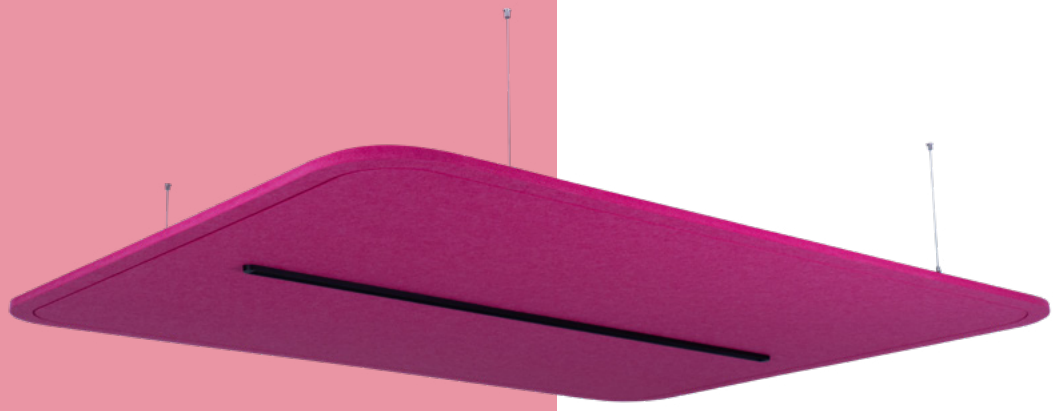

Montageanleitung
Bysso

Impact Acoustic AG, Bodenhof 4, 6014 Luzern (Switzerland)
24.05.2022

Masszeichnung

Bysso 723.24.20.000.00

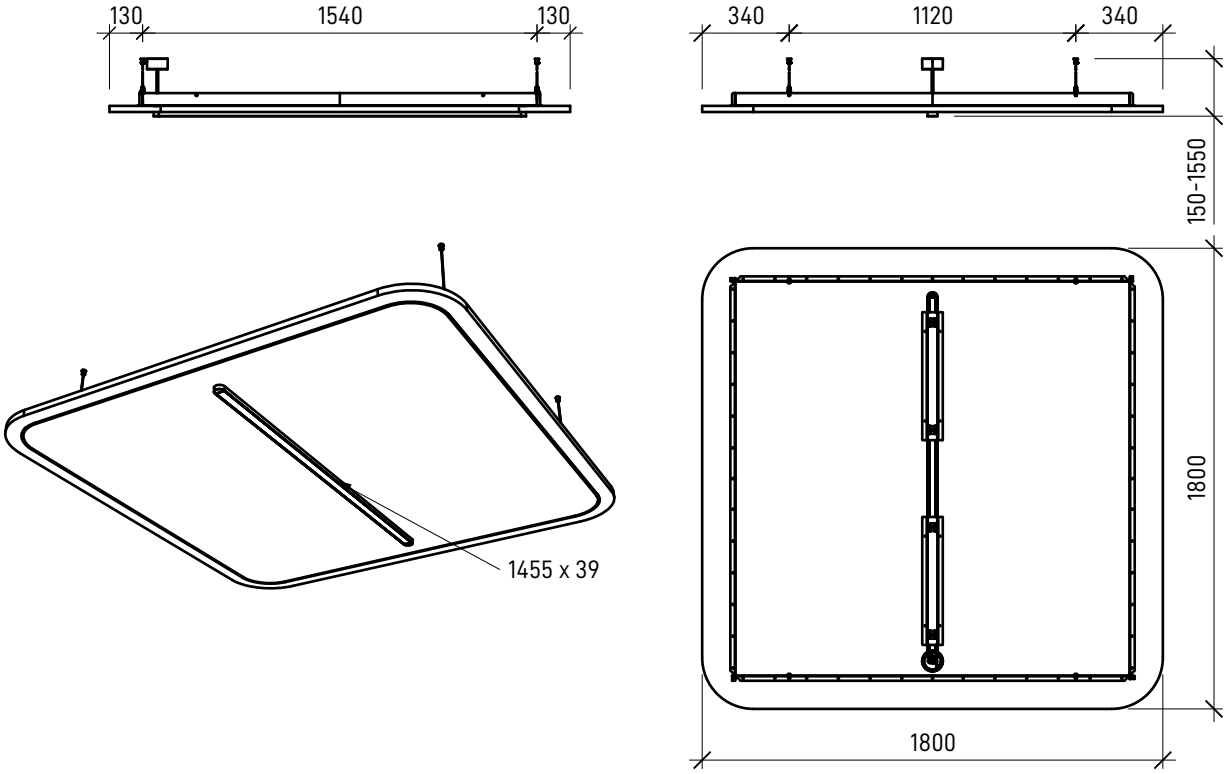

Bysso 723.24.21.000.00

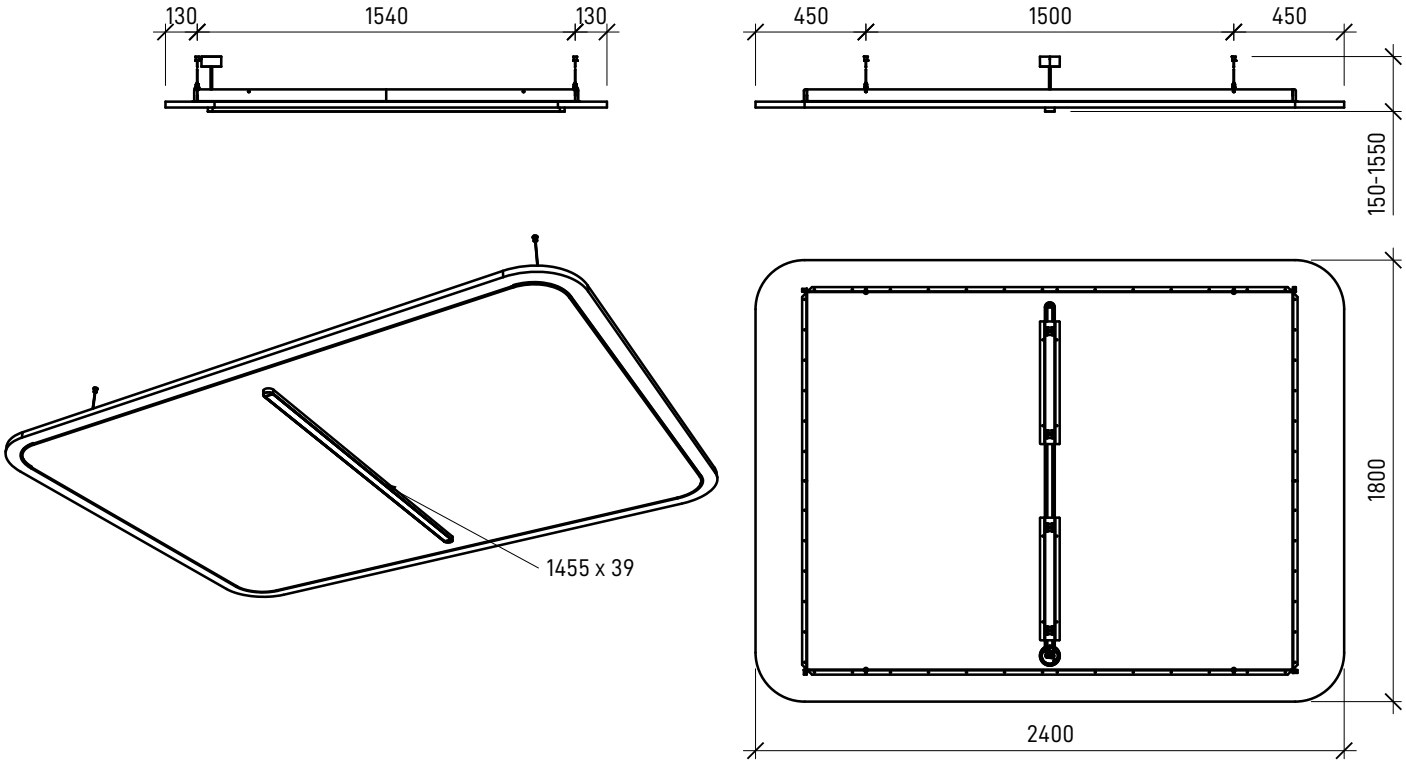

Masszeichnung

Bysso 723.24.22.000.00

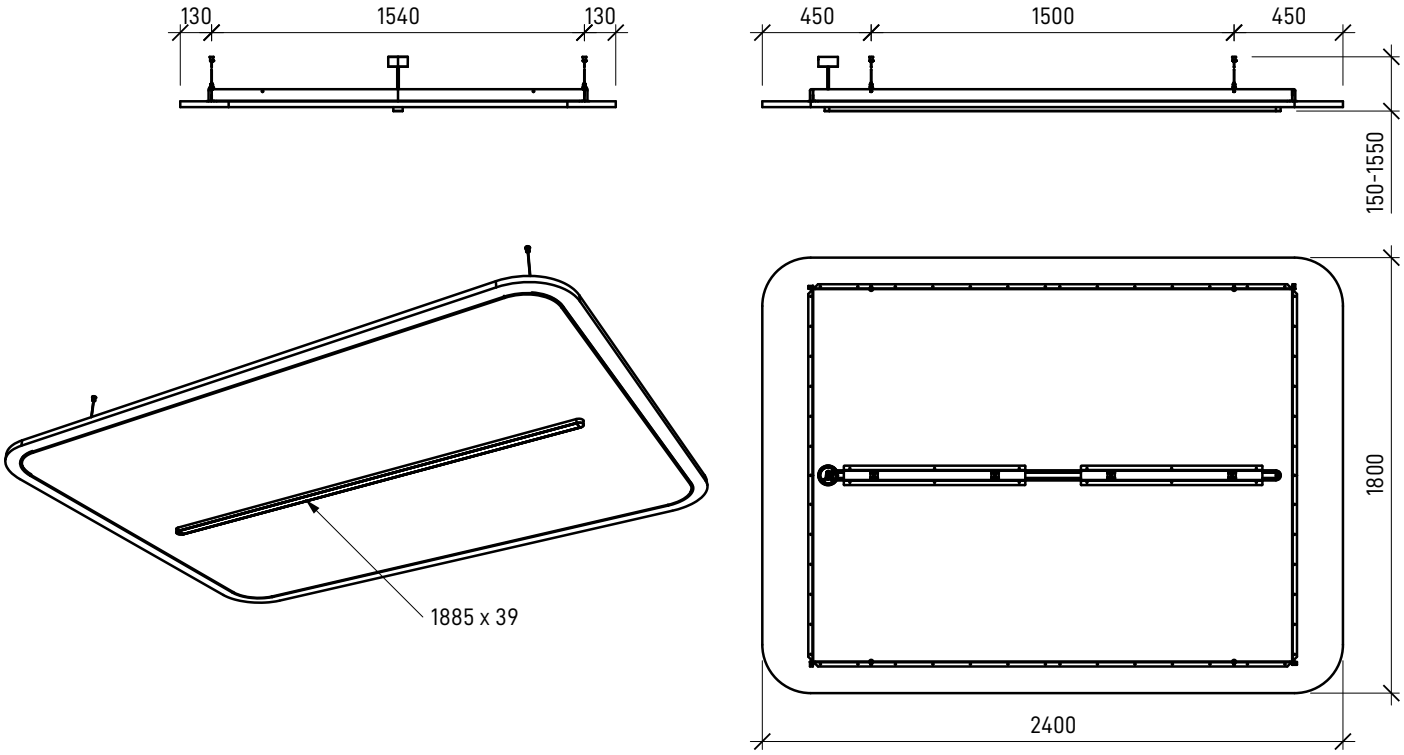

1. Schritt

Stecke der Versteifungsrahmen wie abgebildet zusammen.

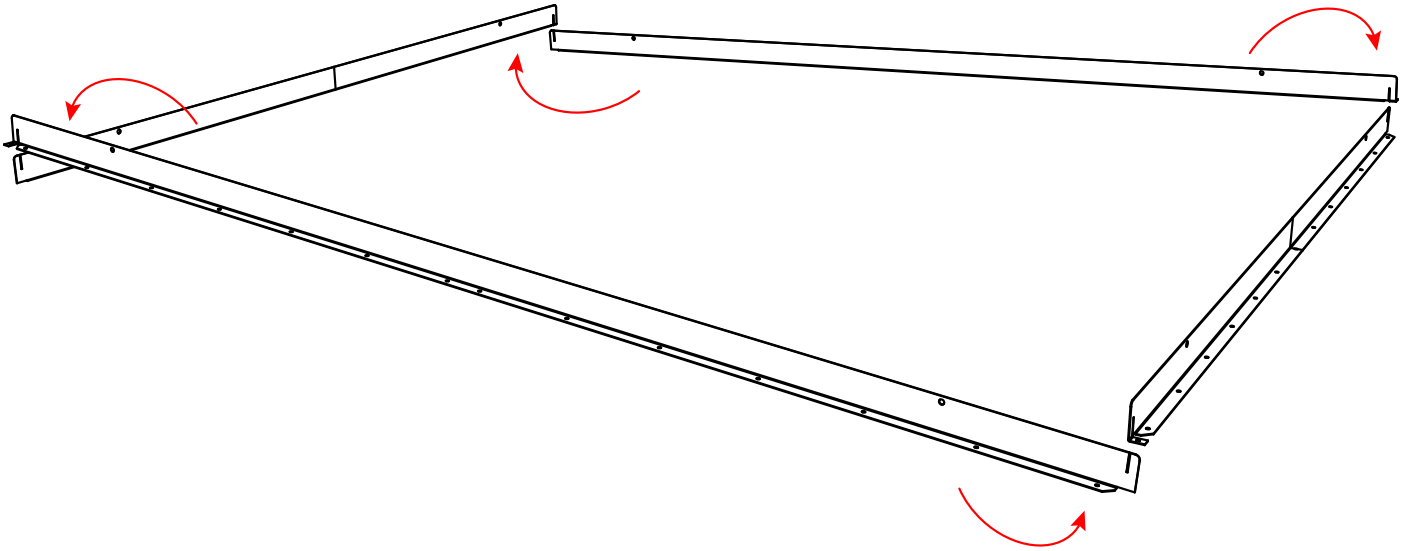

2. Schritt

Nun wird der Rahmen mittig mit den beiliegenden Schrauben befestigt. Ziehe die Schrauben nur leicht an.

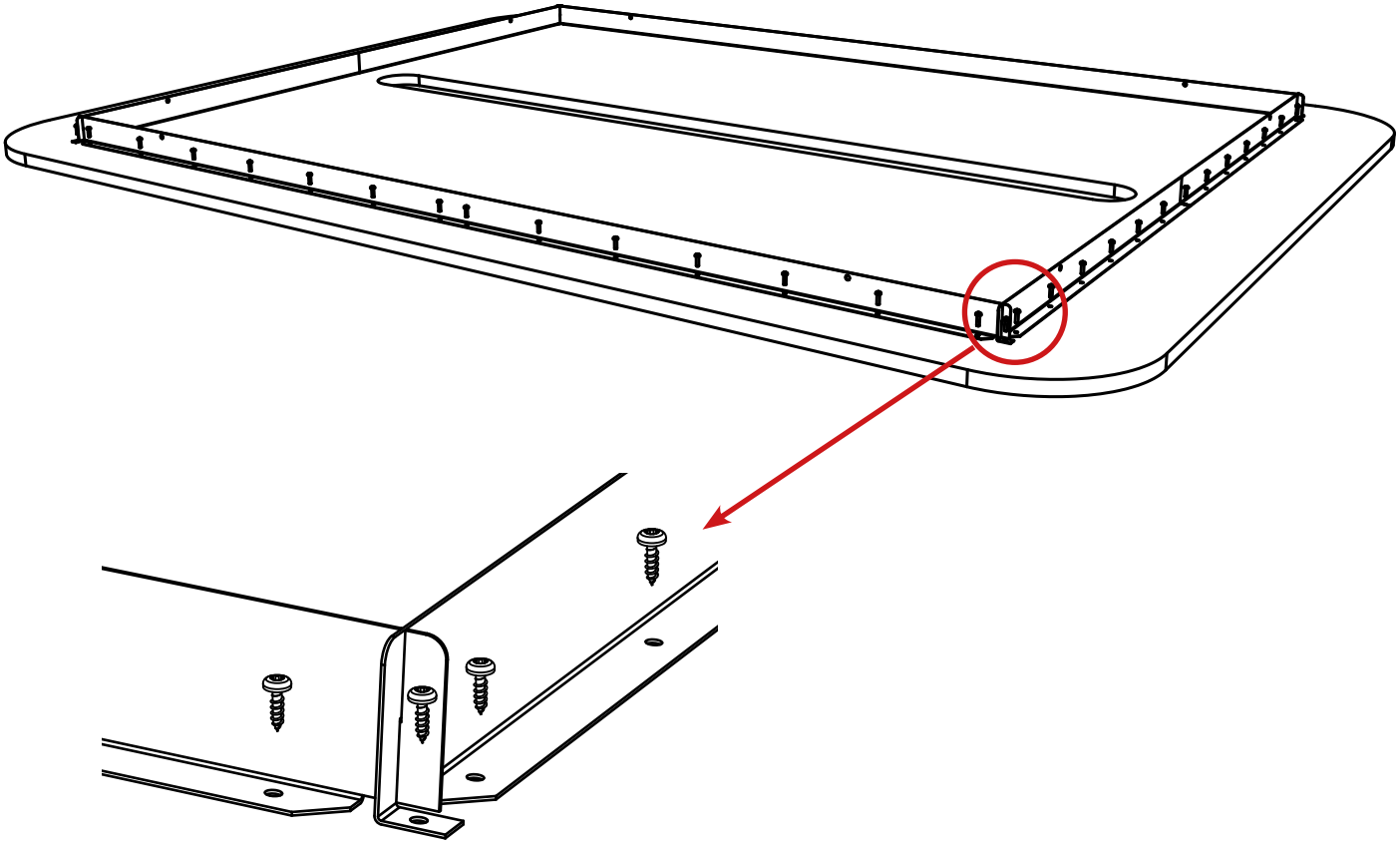

3. Schritt

Setze die Leuchte ein und schraube diese an das Panel. Ziehe die Schrauben nur leicht an.

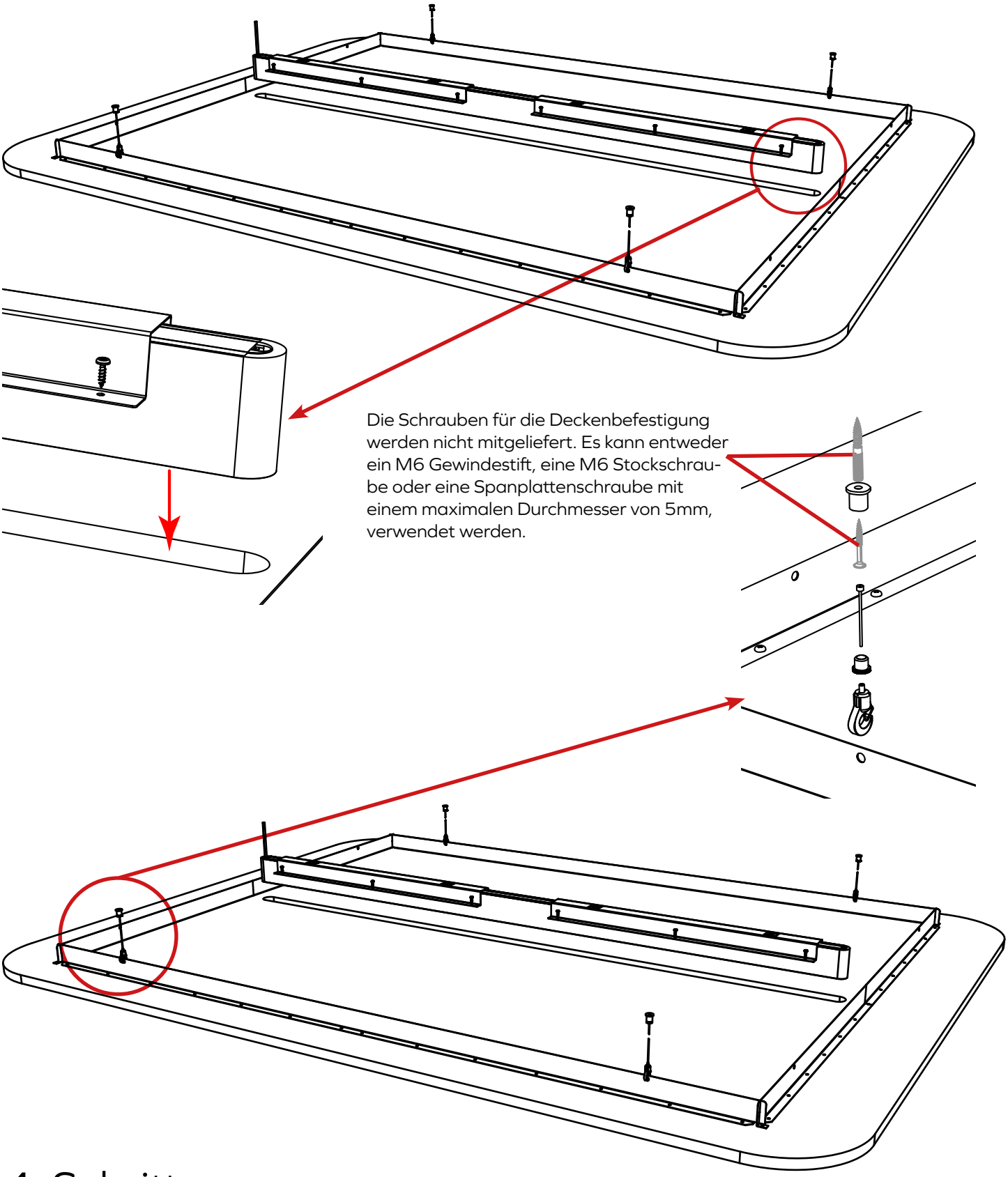

4. Schritt

Schraube die Abhänger mit geeigneten Schrauben (nicht im Lieferumfang enthalten) an die Decke. Fixiere den Bügelgripper an das Drahtseil. Hänge die Bysso an den Drahtseilen auf. Die Drahtseile können eingekürzt werden, sollten jedoch mindestens 30mm vorstehen.

5. Schritt

Montiere den Baldachin und hänge die Leuchte wie unten abgebildet an.

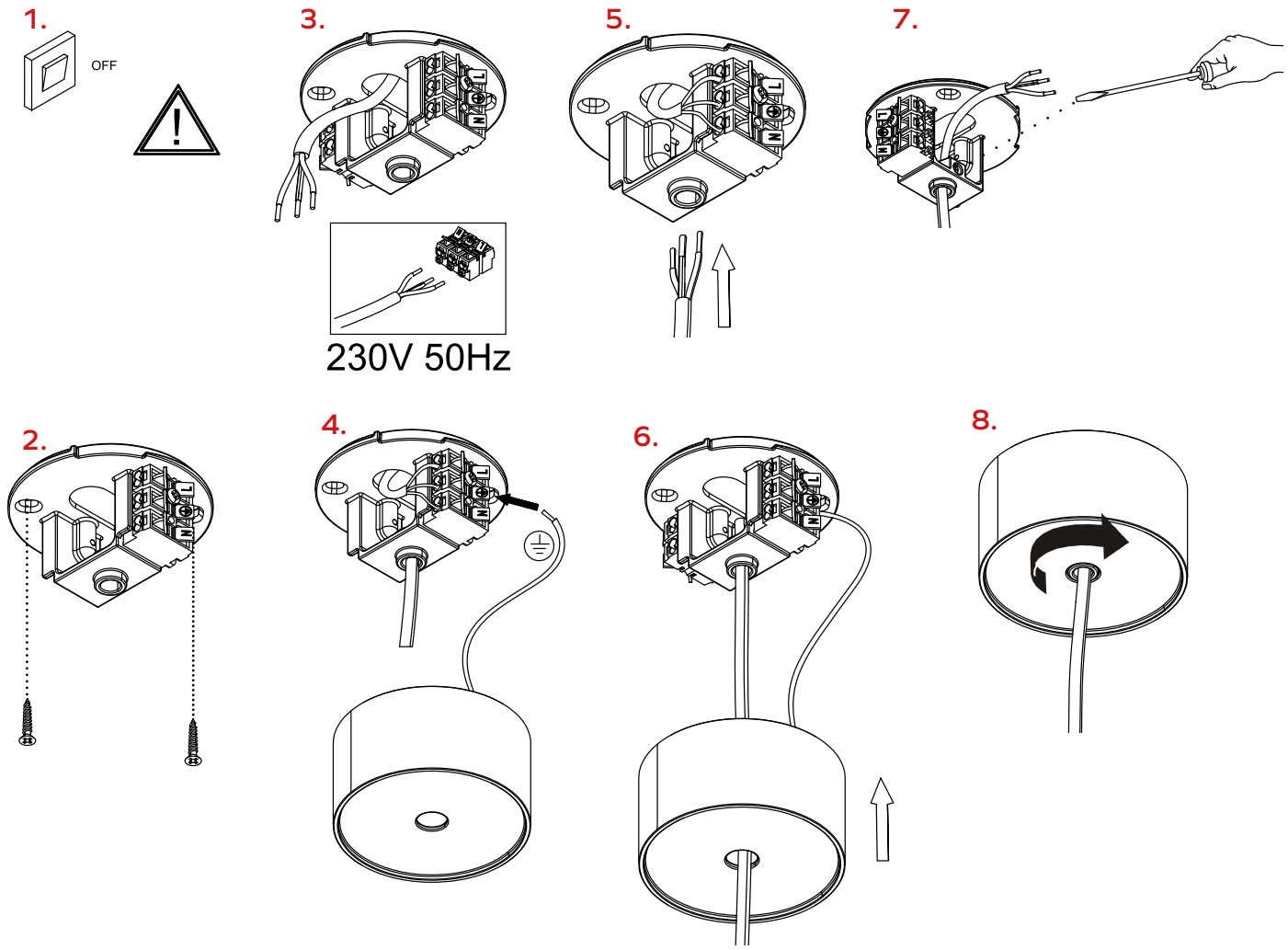

• Montage und Inbetriebnahme nur durch autorisiertes Fachpersonal.
• Änderungen oder Instandsetzungen an Leuchten oder Leuchtenkomponenten nur mit schriftlicher Einwilligung von PROLICHT.
• Die Lichtquelle dieser Leuchte darf nur vom Hersteller oder einem von ihm beauftragten Servicetechniker oder einer vergleichbar qualifizierten Person ersetzt werden.
• Strom vor dem Arbeiten abschalten.
• Netzanschluss nur über eingebaute bzw. beiliegende Klemmen.
• Leuchten und Leuchtmittel dürfen nicht über den Hausmüll entsorgt werden, sondern müssen dem lokal vorgegebenen Recyclingprozess zugeführt werden.
• Beim Hantieren mit der Leuchte wird das Tragen von Handschuhen empfohlen.
• Leuchten der Schutzklasse 3 dürfen nur mit Konvertern mit SELV Ausgang ≤60VDC versorgt werden.
• Unsere Leuchten sind für den Einsatz bei einer Raumtemperatur von 10°C bis 30°C konzipiert.
• Zusätzliche Umwelteinflüsse, welche erhöhte Temperaturen hervorrufen, wie zum Beispiel abweichende Einbau- und Montagesituationen (Einbauort, Einbaulage, beengter Raum, Nähe zu Heizungen) und direkte Sonneneinstrahlung können die Funktionsfähigkeit beeinträchtigen und führen zu einem Ausschluss von Gewährleistung, Haftung und Garantie. Schriftliche Sonderfreigaben seitens PROLICHT sind nach entsprechenden Untersuchungen vorab auf Anfrage möglich.